BORA

RU Руководство по эксплуатации и монтажу S Pure

BORA S Pure индукционная варочная панель со встроенной вытяжкой - Отвод воздуха / Рециркуляция (PURSA/PURSU)

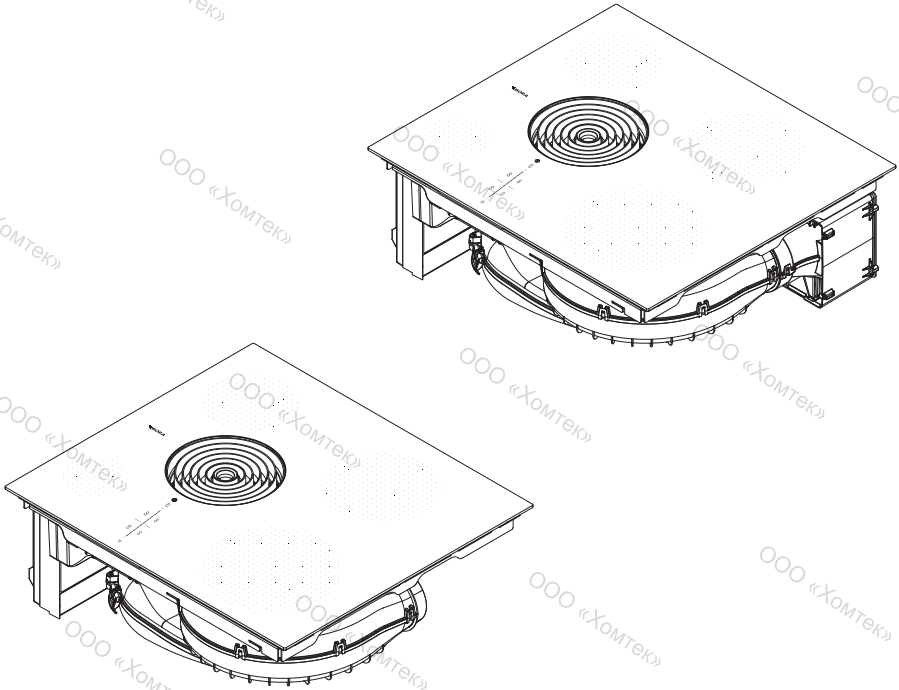

SPUREUMIMRU-100

ООО «Хомтек»

Уважаемый покупатель!

Благодарим Вас за выбор продукции компании **Bora.**

Настоятельно рекомендуем Вам тщательно ознакомиться с указаниями, приведенными в данном Руководстве, так как это позволит Вам получить наилучшие результаты от использования прибора.

СОХРАНЯЙТЕ ДАННОЕ РУКОВОДСТВО ДЛЯ ДАЛЬНЕЙШЕГО ИСПОЛЬЗОВАНИЯ

Храните инструкцию под рукой. При передаче прибора другому владельцу к нему следует приложить данное Руководство!

СРОК ГАРАНТИЙНОГО ОБСЛУЖИВАНИЯ

Срок гарантийного обслуживания для данного бытового прибора составляет 2 года с даты покупки прибора.

СРОК СЛУЖБЫ

Срок службы для данного бытового прибора составляет 5 лет с даты изготовления прибора.

Компания ООО "Хомтек" является официальным эксклюзивным дистрибьютором бытовой техники Bora.

Информационная линия ООО "Хомтек"
Москва: +7 (495) 781 00 55
Санкт-Петербург: +7 (812) 600 91 91

Официальный сайт: bora-shop.ru

Список авторизованных дилеров Bora
можно уточнить по телефонам: +7 (495) 781 00 55, +7 (812) 600 91 91

ООО «Хомтек»

Сервисная служба BORA

По вопросам сервисного обслуживания просьба обращаться в Единый контактный центр сервисной службы:

- по телефону 8 (800) 707-85-70;

- по электронной почте

service.msk@home-holding.ru;

- **через мессенджеры**

+7 (968) 598-20-64 (сообщения).

Для того чтобы наша сервисная служба могла надлежащим образом выполнить ремонтные работы и подобрать необходимые запчасти, при обращении в сервисную службу, пожалуйста, укажите следующую информацию:

1) ваш точный адрес;
2) ваш телефон и, при наличии, факс;
3) время, удобное для посещения специалистами сервисной службы;
4) точное обозначение прибора: модель
и заводской номер (указаны на заводской табличке и/или в документах, прилагаемых к покупке);
5) дату покупки или поставки;
6) точное описание проблемы или пожелания.

Пожалуйста, подготовьте документы, подтверждающие покупку прибора. Это поможет избежать напрасной траты времени и средств, а также повысить эффективность нашей работы.

ООО «Хомтек»

Содержание

1 Общая информация 4
1.1 Ответственность 4
1.2 Действие руководства по эксплуатации и монтажу 4
1.3 Информация об изделии 4
1.4 Отображение информации 4

2 Безопасность 6
2.1 Использование по назначению 6
2.2 Люди с ограниченными возможностями 6
2.3 Общие правила по технике безопасности 7
2.4 Безопасный монтаж 10
2.5 Безопасное использование 12
2.6 Указание по безопасности при чистке и уходе 16
2.7 Инструкции по технике безопасности при ремонте, обслуживании и использовании запасных частей 17
2.8 Безопасный демонтаж и утилизация 18

3 Технические характеристики 19
3.1 S Pure (PURSA, PURSU) 19

4 Энергетическая маркировка 21

5 Описание устройства 22
5.1 Описание типа оборудования 22
5.2 Описание системы 22
5.2.1 Конструкция 22
5.2.2 Панель управления 23
5.2.3 Символы 24
5.2.4 7-сегментный дисплей 24
5.2.5 Концепция интенсивности света 25
5.2.6 Концепция органов управления, основанная на громкости сигнала 25
5.3 Принцип функционирования вытяжки варочной панели 25
5.4 Принцип функционирования индукционной варочной панели 26
5.5 Параметры и обзор функций 27

6 Функции и управление 28
6.1 Общие указания по эксплуатации 28
6.2 Сенсорное управление 28
6.3 Управление системой 28
6.3.1 Включение 28
6.3.2 Выключение 29
6.3.3 Электронное регулирование мощности 29
6.3.4 Функция паузы 29
6.3.5 Сигнальные часы (часы для определения готовности яиц при варке) 29
6.4 Функции вытяжки варочной панели 30
6.4.1 Установка уровня мощности вентилятора 30
6.4.2 Уровень повышенной мощности вытяжки 30
6.4.3 Автоматическое управление вытяжкой 31
6.4.4 Отключение вентилятора 31
6.4.5 Автоматическая работа после отключения 31
6.4.6 Индикатор необходимости очистки фильтра 32
6.5 Функции варочной панели 32
6.5.1 Распознавание кастрюли 32
6.5.2 Выбор конфорки 32
6.5.3 Регулировка уровней мощности конфорок 32
6.5.4 Автоматика доведения до кипения 33
6.5.5 Уровень повышенной мощности конфорок 34
6.5.6 Функция поддержания тепла 34
6.5.7 Функция кофеварки 36
6.5.8 Выключение конфорки 37
6.6 Предохранительные устройства 37
6.6.1 Защита от детей 37
6.6.2 Блокировка управления 38
6.6.3 Блокировка для проведения чистки (функция для протирания поверхностей) 38
6.6.4 Индикатор остаточного тепла 38
6.6.5 Автоматическое аварийное отключение 39
6.6.6 Защита от перегрева 39

7 Меню пользователя 40
7.1 Пункт меню 1: Громкость звуковых сигналов 41
7.2 Пункт меню 2: Защита от детей 41
7.3 Пункт меню 3: Индикация состояния фильтра и сброс индикатора необходимости очистки фильтра 42
7.4 Пункт меню 4: Продолжительность автоматической работы после отключения 42
7.5 Пункт меню 5: Скорость срабатывания сенсорных кнопок 43
7.6 Пункт меню 6: Тест светодиодов 43
7.7 Пункт меню 7: Непрерывное распознавание кастрюли 44
7.8 Пункт меню 8: Индикация версии программного/аппаратного обеспечения 44
7.9 Пункт меню 9: Автоматическое аварийное отключение 45

7.10 Пункт меню A: Режим упрощенного обслуживания Super Simple ... 45
7.11 Пункт меню 0: Возврат к заводским настройкам ... 46

8 Очистка и уход 47
8.1 Моющие и чистящие средства ... 47
8.2 Уход за варочной панелью и вытяжкой, встраиваемой в столешницу ... 47
8.3 Чистка варочной панели ... 48
8.4 Чистка вытяжки варочной панели ... 48
8.4.1 Чистка впускного клапана и жирового фильтра из нержавеющей стали ... 49
8.4.2 Установка компонентов ... 49
8.4.3 Удаление жидкости из устройства ... 49
8.5 Чистка корпуса воздушного канала ... 50
8.6 Замените фильтр с активированным углем ... 51

9 Устранение неисправностей 53

10 Монтаж 55
10.1 Общие указания по монтажу ... 55
10.1.1 Одновременная эксплуатация вытяжки, встраиваемой в столешницу, в режиме отвода воздуха и зависимого от воздуха в помещении нагревательного прибора с открытым пламенем ... 55
10.2 Комплект поставки ... 56
10.3 Инструменты и вспомогательные средства . 57
10.4 Требования по монтажу ... 57
10.4.1 Обязательные безопасные расстояния ... 57
10.4.2 Минимальные размеры мебели S Pure (PURSA, PURSU) ... 57
10.5 Вырез столешницы ... 57
10.5.1 Размеры выреза для S Pure (PURSA, PURSU) ... 58
10.6 Монтаж устройства в варианте отвода воздуха (PURSA) ... 58
10.6.1 Подготовка кухонной мебели для варианта с отводом воздуха ... 59
10.6.2 Монтажные размеры ... 59
10.6.3 Подготовка варочной панели ... 60
10.6.4 Монтаж варочной панели ... 60
10.6.5 Соединение устройства с системой каналов ... 61
10.7 Монтаж устройства в варианте отвода воздуха (PURSU) ... 62
10.7.1 Рециркуляция воздуха из кухонной мебели ... 62
10.7.2 Варианты монтажа (A и B) устройств с рециркуляцией ... 63
10.7.3 Подготовка кухонной мебели для варианта монтажа A (нижний шкаф со сплошной задней стенкой) ... 64
10.7.4 Монтажные размеры ... 64
10.7.5 Подготовка кухонной мебели для варианта монтажа B (нижний шкаф с разделительной перегородкой под варочной панелью) ... 65
10.7.6 Монтажные размеры ... 66
10.7.7 Подготовка варочной панели ... 66
10.7.8 Монтаж варочной панели ... 66
10.7.9 Выполните соединение в задней стенке (только в варианте монтажа A) ... 68
10.7.10 Установка фильтра с активированным углем ... 68
10.8 Подключение электропитания ... 69
10.9 Первое использование ... 71
10.9.1 Коммерческое и сервисное меню ... 71
10.9.2 Проверка функций ... 73
10.10 Уплотнение устройства ... 74
10.11 Передача пользователю ... 74

11 Вывод из эксплуатации, безопасный демонтаж и утилизация 75
11.1 Вывод из эксплуатации ... 75
11.2 Безопасный демонтаж ... 75
11.3 Экологичная утилизация ... 75

12 Гарантия, техническое обслуживание, запасные части, принадлежности 77
12.1 Гарантия производителя от компании BORA ... 77
12.2 Обслуживание ... 78
12.3 Запасные части ... 78
12.4 Принадлежности ... 78

1 Общая информация

Данное руководство содержит важные указания, которые помогут предотвратить травмы и повреждение устройства.
Внимательно прочтите эти указания перед установкой или использованием устройства в первый раз.

С этим руководством предоставляются другие документы.
Соблюдайте все требования, содержащиеся в документах, входящих в комплект поставки.

Сборку и установку должен выполнять только квалифицированный персонал в соответствии с действующим законодательством, правилами и стандартами. Соблюдайте все указания и требования по технике безопасности, а также указания, содержащиеся в сопроводительных документах.

1.1 Ответственность

Компании BORA Holding GmbH, BORA Vertriebs GmbH & Co KG, BORA APAC Pty Ltd и BORA Lüftungstechnik GmbH, далее именуемые BORA, не несут ответственности за ущерб, возникший в результате несоблюдения указаний, изложенных в документации, входящей в комплект поставки! Кроме того, BORA не несет ответственности за ущерб, возникший в результате неправильного монтажа и несоблюдения правил безопасности и предупреждений!

1.2 Действие руководства по эксплуатации и монтажу

Данное руководство распространяется на несколько вариантов устройств. По этой причине в руководстве может быть дано описание отдельных параметров, которые не относятся к вашему устройству. Определенные детали, показанные на изображениях, содержащихся в руководстве, могут не совпадать с конкретными вариантами устройств; данные изображения следует рассматривать как принципиальные схемы.

1.3 Информация об изделии

Директивы
Устройства соответствуют директивам ЕС

1.4 Отображение информации

Для ускорения и облегчения работы с данным руководством применяется единое форматирование, нумерация, символы, указания по безопасности, термины и сокращения.
Термин «Устройство» используется как для обозначения варочных панелей и вытяжек, так и для обозначения варочных панелей с вытяжками.

Инструкции по определенным действиям отмечаются стрелкой:

▶ Выполняйте все действия, всегда соблюдая определенный порядок.

Списки обозначаются четырехугольным знаком списка в начале строки:

- Список 1
- Список 2

ℹ Информация об имеющихся правилах, которые должны соблюдаться в обязательном порядке.

Указания и требования по технике безопасности
Указания и требования по технике безопасности в данном руководстве отмечаются символами и сигнальными словами.
Структура указаний и требований по технике безопасности:

Ÿ ПРЕДУПРЕЖДАЮЩИЙ ЗНАК И СИГНАЛЬНОЕ СЛОВО!

Тип и источник опасности

Последствия при несоблюдении

▶ Меры по устранению опасности

Обратите внимание:

- Предупреждающие знаки указывают на повышенный риск получения травмы.
- Сигнальное слово указывает на степень опасности.

Предупреждающий знак	Сигнальное слово	Опасное состояние
⚠	**Опасность**	Указывает на ситуацию, связанную с непосредственной опасностью, при несоблюдении имеется риск получения смертельной или тяжелой травмы.
⚠	**Предупреждение**	Указывает на возможность опасности, при несоблюдении имеется риск получения смертельной или тяжелой травмы.
	Осторожно	Указывает на возможность возникновения опасной ситуации, при несоблюдении имеется риск незначительной или легкой травмы или материального ущерба.

таблица 1.1 Значение предупреждающих знаков и сигнальных слов

ООО «Хомтек»

2 Безопасность

Устройство соответствует предписанным правилам по технике безопасности. Пользователь несет ответственность за безопасное использование устройства, очистку и уход. Ненадлежащее использование может привести к травмам или повреждению имущества.

2.1 Использование по назначению

Устройство предназначается только для приготовления пищи в домашних условиях.

Данное устройство не предназначено для:

- эксплуатации вне помещений;
- обогрева помещений;
- охлаждения, вентиляции или удаления влаги из помещений;
- эксплуатации на автомобилях, судах или в самолетах;
- эксплуатации с внешним выключателем-таймером или отдельной системой дистанционного управления (исключение – аварийное отключение);
- эксплуатации на высоте более 2000 м над уровнем моря;

Использование устройства, отличное от описанного в настоящем документе, рассматривается как использование не по назначению.

Компания BORA не несет ответственности за ущерб, возникший в результате использования устройства не по назначению или в результате неправильного использования устройства.

Запрещается использовать устройство не по назначению!

2.2 Люди с ограниченными возможностями

Дети

Дети старше 8 лет могут использовать устройство под наблюдением взрослых, или если они были проинструктированы относительно безопасного использования устройства и понимают связанные с ним опасности. Детям запрещается играть с устройством.

- ▶ Используйте функцию защиты от детей, чтобы дети случайно не включили устройство или не изменили его настройки.
- ▶ Следите за детьми, когда они находятся рядом с устройством.
- ▶ Не храните предметы, которые могут заинтересовать детей, в выдвижном ящике, за устройством или над устройством. В противном случае дети могут забраться на устройство.

Очистка устройства и уход за ним могут выполняться детьми только под контролем взрослых.

Люди с ограниченными физическими, сенсорными или умственными возможностями

Лица с ограниченными физическими, сенсорными или умственными возможностями или не имеющие опыта и/или знаний, могут использовать данное устройство только под надзором или при условии осведомленности о безопасном использовании устройства и возможных опасностях.

Защита от детей позволяет ограничить возможности ввода в эксплуатацию.

ОПАСНОСТЬ!

Опасность получения ожога из-за горячей посуды и продуктов

Ручки, выступающие над рабочей поверхностью, привлекают детей.

- Следите за тем, чтобы дети без присмотра не приближались к горячей варочной панели.
- Не поворачивайте кастрюли или сковороды таким образом, чтобы их ручки выступали за пределы рабочей поверхности.
- Следите за тем, чтобы дети не стянули кастрюли и сковороды с устройства.
- При необходимости используйте подходящие защитные решетки или крышки для варочной панели.
- Используйте только защитные решетки и крышки, одобренные производителем устройства, в противном случае существует риск несчастных случаев.
- Для получения рекомендаций по выбору подходящей защитной решетки варочной панели обратитесь к вашему дилеру или в сервисную службу компании BORA.

2.3 Общие правила по технике безопасности

ОПАСНОСТЬ!

Опасность удушья от частей упаковки

Детали упаковки (например, пленка, стиропор) могут представлять опасность для жизни детей.

- Храните детали упаковки в месте, недоступном для детей.
- Немедленно утилизируйте упаковку в соответствии с действующими правилами.

Ÿ ОПАСНОСТЬ!

Риск поражения электрическим током или травмирования из-за поврежденных поверхностей

Сколы, трещины или надломы на поверхности устройств (например, поврежденное стекло), особенно в области блока управления, могут обнажить электронику или повредить ее. Это может привести к поражению электрическим током. Кроме того, поврежденная поверхность может привести к травме.

- ▶ Не прикасайтесь к поврежденной поверхности.
- ▶ При обнаружении царапин, сколов или трещин в стеклокерамическом покрытии немедленно выключите устройство.
- ▶ Отключите устройство от сети электропитания с помощью линейного защитного автомата, предохранителей, защитных автоматов или контакторов.
- ▶ Обратитесь в сервисную службу компании BORA.

Ÿ ПРЕДУПРЕЖДЕНИЕ!

Опасность травмирования поврежденными компонентами

Поврежденные компоненты, которые нельзя удалить без инструментов, могут стать причиной травм.

- ▶ Не пытайтесь ремонтировать и заменять поврежденные компоненты самостоятельно.
- ▶ Обратитесь в сервисную службу компании BORA.

Ÿ ПРЕДУПРЕЖДЕНИЕ!

Опасность получения травмы или повреждения устройства из-за несоответствующих компонентов или несанкционированных изменений

Применение нерекомендованных деталей может привести к травмам или повреждению устройства. Изменения или модернизация конструкции устройства может привести к снижению уровня безопасности.

- ▶ Используйте только оригинальные компоненты.
- ▶ Не вносите никаких изменений, дополнений или преобразований в устройство.

ОСТОРОЖНО!

Опасность получения травм от падающих компонентов устройства

Падение таких предметов, как корпус решетка, элементы управления, крышки посуды, жировые фильтры, и т. п., может привести к травмам.

- ▶ Помещайте такие предметы в безопасных местах рядом с устройством.
- ▶ Убедитесь в том, что вероятность падения съемных компонентов отсутствует.

ОСТОРОЖНО!

Опасность травмирования из-за перегрузки

Неправильное поднятие устройства при его транспортировке или монтаже может повлечь травмы конечностей или корпуса тела.

- ▶ При необходимости транспортируйте и монтируйте устройство вдвоем.
- ▶ При необходимости используйте подходящие вспомогательные средства, чтобы избежать повреждений или травм.

ОСТОРОЖНО!

Повреждение, вызванное неправильным использованием

Не используйте поверхность устройства в качестве рабочей поверхности или пространства для хранения. Это может привести к повреждению устройств (особенно из-за твердых и заостренных предметов).

- ▶ Не используйте устройства в качестве рабочей поверхности или пространства для хранения.
- ▶ Не допускайте контакта поверхности устройства с твердыми или острыми предметами.

Неисправности и ошибки

- ▶ В случае неисправностей и ошибок соблюдайте указания, содержащиеся в главе «Поиск и устранение неисправностей».
- ▶ В случае неисправностей и ошибок, описание которых отсутствует, выключите устройство и обратитесь в сервисную службу компании BORA.

Домашние животные

- ▶ Не подпускайте домашних животных к устройству.

ООО «Хомтек»

2.4 Безопасный монтаж

Установку и монтаж устройства разрешается проводить только квалифицированным специалистам, которые должны знать и соблюдать действующие правила и дополнительные требования местных организаций по энергоснабжению.

При монтаже соблюдайте минимальные расстояния, приведенные в главе «Монтаж» («Безопасные расстояния»).

К работам с электрооборудованием допускаются только квалифицированные электрики.

Электрическую безопасность устройства можно гарантировать только при правильно установленной и подключенной системе заземления. Убедитесь в том, что установлено предохранительное устройство.
Характеристики устройства должны соответствовать напряжению и частоте местной электросети.

- ▶ Проверьте данные на заводской табличке и не подключайте устройство в случае отклонений.
- ▶ Выполняйте все работы внимательно и добросовестно.
- ▶ Подключайте устройства только после монтажа системы каналов или после подсоединения фильтра рециркуляции к сети электроснабжения.
- ▶ Используйте только рекомендованные соединительные кабели. Они включены в комплект поставки.
- ▶ Используйте устройство только после завершения всех монтажных работ, когда обеспечивается безопасная эксплуатация устройства.

Ÿ ОПАСНОСТЬ!

Опасность поражения электрическим током из-за поврежденного устройства

Поврежденное устройство может стать причиной поражения электрическим током.

- ▶ Перед монтажом проверьте устройство на предмет видимых повреждений.
- ▶ Не устанавливайте и не подключайте поврежденное устройство.
- ▶ Не вводите поврежденные устройства в эксплуатацию.

2.4.1 Указания по безопасному монтажу вытяжки варочной панели

ÿ ОПАСНОСТЬ!

Опасность поражения электрическим током из-за неправильной зачистки изоляции

Некорректное снятие изоляции соединительных проводов прибора распределения и управления представляет опасность поражения электрическим током.

- ▶ Убедитесь в соблюдении инструкции по длине удаления изоляции.

ÿ ПРЕДУПРЕЖДЕНИЕ!

Опасность травмирования работающим вентилятором

Вращающийся вентилятор создает риск получения травмы.

- ▶ Установите прибор в положение, свободное от механического напряжения.
- ▶ При установке вентилятор следует подсоединить к системе каналов с обеих сторон.

Специальные указания по технике безопасности при проектировании вытяжных систем

ÿ ОПАСНОСТЬ!

Опасность для жизни из-за удушья

В режиме отвода воздуха вытяжка удаляет воздух из помещения, в котором установлено устройство, а также из смежных помещений. Недостаток приточного воздуха создает разрежение. Если одновременно работает камин, который зависит от окружающего воздуха, токсичные газы могут всасываться в жилую комнату из дымохода или вытяжного канала.

- ▶ Помещение всегда должно проветриваться в достаточной степени.
- ▶ Используйте только утвержденные и протестированные приборы распределения и управления (например, оконные контактные выключатели, регуляторы минимального давления), которые должны устанавливаться только уполномоченными техническими работниками (специалисты по дымоходам).

Прокладка каналов в сочетании с встроенными коробами

При прокладке канала без изгибов и расстоянии < 900 мм между вентилятором и устанавливаемым в стену коробом обеспечьте защиту от вмешательства (доступно в качестве принадлежностей).

ООО «Хомтек»

2.4.2 Указания по безопасному монтажу варочных панелей

Ÿ ОПАСНОСТЬ!

Опасность поражения электрическим током из-за неправильного подключения к сети

Неправильное подключение устройства к сети питания может привести к поражению электрическим током.

- ▶ Убедитесь в том, что устройство надежно подсоединено к источнику питания посредством неподвижного соединения.
- ▶ Убедитесь в том, что устройство подсоединено в соответствии с инструкциями по системе защитного заземления.
- ▶ Убедитесь в том, что соблюдено условие отключения от сети с зазором между контактами не менее 3 мм на всех полюсах (устройства защитного отключения, предохранители, автоматические выключатели, контакторы).

Ÿ ОПАСНОСТЬ!

Опасность поражения электрическим током из-за поврежденного шнура питания

Повреждение шнура питания (например, во время сборки или в результате контакта с горячей плитой) может привести к поражению электрическим током.

- ▶ Следите за тем, чтобы соединительный кабель не был зажат или поврежден.
- ▶ Следите за тем, чтобы сетевой кабель не прикасался к горячим конфоркам.

2.5 Безопасное использование

- ▶ Следите за тем, чтобы основания кухонной посуды и поверхности устройства были сухими и чистыми.
- ▶ Во избежание появления царапин и потертостей на поверхности устройства кухонную посуду следует убирать, поднимая с поверхности устройства (не тянуть).
- ▶ Не используйте устройства в качестве пространства для хранения.
- ▶ Выключайте устройство после использования.

Ÿ ПРЕДУПРЕЖДЕНИЕ!

Опасность ожога из-за нагревания устройства

Некоторые устройства и их открытые части нагреваются во время работы. После выключения они сначала должны остыть. Прикосновение к горячей поверхности может стать причиной серьезных ожогов.

- ▶ Не прикасайтесь к горячим устройствам.
- ▶ Обращайте внимание на индикатор остаточного тепла.

ÿ ПРЕДУПРЕЖДЕНИЕ!

Опасность ожога из-за сбоя питания

При отключении напряжения или после него работавшее до этого устройство может оставаться горячим.

- ▶ Не прикасайтесь к устройству, пока оно не остынет.
- ▶ Следите, чтобы дети не приближались к горячему устройству.

ÿ ПРЕДУПРЕЖДЕНИЕ!

Риск ожогов и пожара от горячих предметов

Устройство и его открытые части имеют высокую температуру как во время работы, так и во время фазы охлаждения. Предметы, соприкасающиеся с горячими частями устройства, нагреваются очень быстро и могут привести к серьезным ожогам (особенно это касается металлических предметов, таких как ножи, вилки, ложки, крышки или компоненты устройства), или воспламениться.

- ▶ Не допускайте нахождения предметов на устройстве.
- ▶ Используйте подходящие вспомогательные средства (прихватки, тепловые защитные перчатки).

ОСТОРОЖНО!

Опасность повреждения из-за горячей посуды

Горячая посуда может повредить некоторые компоненты устройства.

- ▶ Не ставьте горячую посуду на панель управления.
- ▶ Не допускайте контакта горячей посуды с плоским впускным клапаном.

2.5.1 Указания по безопасному использованию варочных панелей

ÿ ПРЕДУПРЕЖДЕНИЕ!

Опасность возникновения пожара из-за подгорания пищи

Работающая вытяжка абсорбирует пищевые жиры. При подгорании пищи жиры могут воспламениться.

- ▶ Регулярно очищайте вытяжку.
- ▶ Во время работы вытяжки не допускайте открытого пламени.

ООО «Хомтек»

ОСТОРОЖНО!

Повреждение вследствие всасывания предметов или бумаги

Возможно всасывание вытяжкой маленьких и легких предметов, таких как ткань или бумага для чистки. Это может привести к повреждению вентилятора или уменьшению эффективности отвода.

- ▶ Не оставляйте на вытяжке какие-либо предметы или бумагу.
- ▶ Используйте вытяжку только с установленным жировым фильтром.

ОСТОРОЖНО!

Повреждение вследствие скопления жира или грязи

Скопления жира или грязи могут ухудшать работу вытяжки.

- ▶ Никогда не используйте вытяжку без правильно установленного жирового фильтра из нержавеющей стали.

Специальные инструкции по технике безопасности при работе в режиме отвода воздуха

Ÿ ОПАСНОСТЬ!

Опасность для жизни из-за удушья

В режиме отвода воздуха вытяжка удаляет воздух из помещения, в котором установлено устройство, а также из смежных помещений. Недостаток приточного воздуха создает разрежение. Если одновременно работает камин, который зависит от окружающего воздуха, токсичные газы могут всасываться в жилую комнату из дымохода или вытяжного канала.

- ▶ Помещение всегда должно проветриваться в достаточной степени.
- ▶ Используйте только утвержденные и протестированные приборы распределения и управления (например, оконные контактные выключатели, регуляторы минимального давления), которые должны устанавливаться только уполномоченными техническими работниками (специалисты по дымоходам).

Специальные инструкции по технике безопасности при работе в режиме рециркуляции воздуха

В процессе приготовления пищи уровень влажности в помещении повышается. В режиме рециркуляции воздуха из кухонных испарений удаляется только малая часть влаги.

- ▶ В режиме рециркуляции необходимо обеспечить подачу достаточного количества свежего воздуха, например, через открытое окно.

- Обеспечьте в помещении нормальные комфортные условия (влажность воздуха 45–60%), например, с помощью системы естественной вентиляции или системы вентиляции жилых помещений.
- После каждого использования в режиме рециркуляции воздуха следует уменьшить мощность вытяжки приблизительно на 20 минут или перейти в режим автоматической работы после выключения.

2.5.2 Безопасное использование варочных панелей

- Не полагайтесь на распознавание кастрюли индукционных варочных панелей, всегда выключайте устройство после использования.

ÿ ОПАСНОСТЬ!

Оставленная без присмотра варочная панель может стать причиной пожара

Масло или жир могут быстро нагреваться и воспламеняться.

- Не нагревайте масло или жир без присмотра.
- Никогда не заливайте горящее масло или жир водой.
- Выключите варочную панель.
- Открытое пламя следует гасить, например, крышкой или пламягасящим одеялом.

ÿ ОПАСНОСТЬ!

Опасность взрыва горючих жидкостей

Нахождение горючих жидкостей в непосредственной близости от варочной панели может привести к взрыву и серьезным травмам.

- Не распыляйте аэрозоли вблизи устройства во время его работы.
- Не храните горючие жидкости вблизи варочной панели.

ÿ ПРЕДУПРЕЖДЕНИЕ!

Риск ожогов из-за утечки горячих жидкостей

Невнимательность в процессе приготовления пищи может привести к переливу через край и утечке горячей жидкости.

- Контролируйте все кулинарные операции.
- Избегайте переливания кипящей жидкости через край посуды.

Ÿ ПРЕДУПРЕЖДЕНИЕ!

Опасность получения ожогов при контакте с горячим паром

Испарение жидкостей, находящихся между конфоркой и дном кастрюли, может вызвать ожоги кожи.

▶ Следите за тем, чтобы конфорки и дно посуды всегда были сухими.

ОСТОРОЖНО!

Повреждение сладкой или соленой пищей.

Сладкая или соленая пища, выливающаяся на конфорки, может повредить их.

▶ Следите за тем, чтобы сладкая или соленая пища не выливалась на горячие конфорки.

▶ Незамедлительно удаляйте сладкую или соленую пищу при ее попадании на конфорку.

Специальные указания по технике безопасности при эксплуатации индукционных варочных панелей

Влияние на кардиостимуляторы, слуховые аппараты и металлические имплантаты:

Индукционные варочные панели вырабатывают в зоне конфорок высокочастотное электромагнитное поле. Нахождение в непосредственной близости от конфорок может негативно отразиться на работе кардиостимуляторов, слуховых аппаратов или металлических имплантатов и привести к нарушению их функций. Повреждение кардиостимулятора маловероятно.

▶ Если у вас возникли сомнения по этому вопросу, проконсультируйтесь с производителем медицинского устройства или с лечащим врачом.

2.6 Указание по безопасности при чистке и уходе

Устройство необходимо регулярно чистить. Загрязнение устройства может стать причиной его выхода из строя, нарушения функций или появления неприятных запахов. В худшем случае может даже возникнуть источник опасности.

▶ Загрязнения следует удалять незамедлительно.

▶ Во избежание появления царапин и потертостей на поверхности устройства для его чистки следует использовать только неабразивные чистящие средства.

▶ Следите за тем, чтобы во время очистки вода не попала внутрь устройства. Для чистки устройства используйте только умеренно влажную ткань. Никогда не брызгайте на устройство водой. Проникновение воды в устройство может привести к его повреждению!

- ▶ При очистке устройства не используйте пароочистители. Пар может вызвать короткое замыкание на частях устройства, находящихся под напряжением, и стать причиной повреждения устройства.
- ▶ Соблюдайте все указания главы „Очистка и уход“.

Особые указания по технике безопасности при очистке вытяжки и уходе за ней

- ▶ Вентиляционные отверстия в нижнем шкафу должны быть открытыми и чистыми.

ПРЕДУПРЕЖДЕНИЕ!

Опасность возникновения пожара из-за наслоения жиров

При нерегулярной или недостаточной очистке или несвоевременной замене жирового фильтра риск пожара возрастает.

- ▶ Регулярно очищайте и заменяйте фильтр.

ПРЕДУПРЕЖДЕНИЕ!

Опасность получения травм при открытии защитной крышки корпуса

Вращающийся вентилятор создает риск получения травмы.

- ▶ Перед снятием крышек в области колеса вентилятора выключите устройство и надежно отсоедините его от сети питания.

Особые указания по технике безопасности при очистке варочных панелей и уходе за ними

- ▶ По возможности очищайте варочную панель после каждого приготовления пищи.
- ▶ Очищайте варочные панели только в охлажденном состоянии.

2.7 Инструкции по технике безопасности при ремонте, обслуживании и использовании запасных частей

ℹ Работы по ремонту и обслуживанию устройства разрешается выполнять только квалифицированным специалистам, которые должны знать и соблюдать действующие правила и дополнительные требования местных организаций по энергоснабжению.

ℹ К работам с электрооборудованием допускаются только квалифицированные электрики.

- ▶ Перед любым ремонтом надежно отсоедините устройство от источника питания.

Ÿ ПРЕДУПРЕЖДЕНИЕ!

Опасность получения травмы или повреждения устройства из-за ненадлежащего ремонта

Применение нерекомендованных деталей может привести к травмам или повреждению устройства. Изменения или модернизация конструкции устройства может привести к снижению уровня безопасности.

- ▶ При ремонте используйте только оригинальные запасные части.
- ▶ Не вносите никаких изменений, дополнений или преобразований в устройство.

ℹ Поврежденная линия питания должна заменяться подходящей линией питания. Эта процедура должна осуществляться только в специализированном сервисном центре.

2.8 Безопасный демонтаж и утилизация

ℹ Демонтаж устройства разрешается проводить только квалифицированным специалистам, которые должны знать и соблюдать действующие правила и дополнительные требования местных организаций по энергоснабжению.

ℹ К работам с электрооборудованием допускаются только квалифицированные электрики.

- ▶ Перед началом демонтажа надежно отсоедините устройство от источника питания.

Ÿ ОПАСНОСТЬ!

Опасность поражения электрическим током из-за неправильного отсоединения

Опасность поражения электрическим током при неправильном отсоединении устройства от сети электропитания.

- ▶ Отключите устройство от сети электропитания с помощью линейного защитного автомата, предохранителей, защитных автоматов или контакторов.
- ▶ С помощью разрешенного к применению измерительного прибора убедитесь в том, что устройство обесточено.
- ▶ Не прикасайтесь к не закрытым контактам электронного блока, так как на них может быть остаточное напряжение.

3 Технические характеристики

3.1 S Pure (PURSA, PURSU)

Параметр	Значение
Напряжение питания многофазное	380-415 В 2N / 3N
Напряжение питания однофазное	220–240 В
Частота	50 Гц / 60 Гц
Потребляемая мощность, не более	7,25 кВт
Защита предохранителем/ присоединение к трехфазной сети	3 x 16 A
Защита предохранителем/ присоединение к двухфазной сети	2 x 16 A
Защита предохранителем/ присоединение к однофазной сети	1 x 32 A (1 x 20 A/1 x 16 A)
Размеры (Ширина x Глубина x Высота)	580 x 515 x 199 мм
Вес (включая принадлежности/ упаковку)	18,3 кг (PURSA) 20,2 кг (PURSU)
Варочная панель	
Материал поверхности	SCHOTT CERAN®
Уровни мощности конфорки	1–9, P
Большая передняя левая конфорка	Ø 95 мм
Уровень повышенной мощности передней левой конфорки	400 Вт 600 Вт
Большая передняя правая конфорка	Ø 210 мм
Уровень повышенной мощности передней правой конфорки	2300 Вт 3000 Вт
Большая задняя левая конфорка	Ø 140 мм
Уровень повышенной мощности задней левой конфорки	900 Вт 1350 Вт
Большая задняя правая конфорка	Ø 175 мм
Уровень повышенной мощности задней правой конфорки	1400 Вт 2100 Вт
Потребление энергии варочной панелью (размер посуды)	
Передняя левая конфорка (-)	недоступен
Передняя правая конфорка (210 мм)	189,3 Вт ч/кг
Задняя левая конфорка (150 мм)	194,2 Вт ч/кг
Задняя правая конфорка (180 мм)	182,5 Вт ч/кг
В собранном состоянии (усредненные показатели)	188,7 Вт ч/кг

Система отвода воздуха (PURSA)	
Уровни мощности вытяжки	1–9, P
Подключение вытяжной вентиляции	BORA Ecotube
Система рециркуляции (PURSU)	
Уровни мощности вытяжки	1–9, P
Размер выпускного отверстия (Ш x Г)	445 x 137 мм
Срок службы фильтра с активированным углем, максимальный	150 ч (1 год)

таблица 3.1 Технические характеристики S Pure (PURSA, PURSU)

ООО «Хомтек»

Размеры устройства PURSA

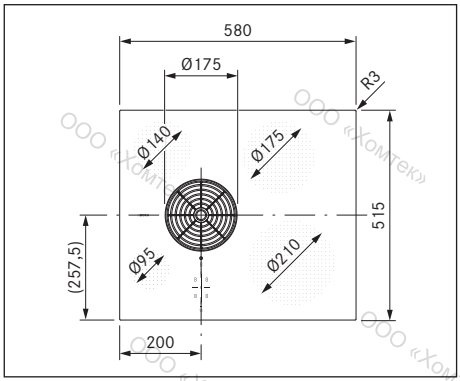

рис. 3.1 Размеры устройства PURSA Вид сверху

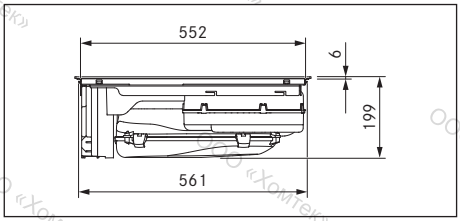

рис. 3.2 Размеры устройства PURSA Вид спереди

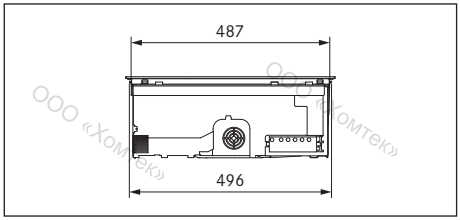

рис. 3.3 Размеры устройства PURSA Вид сбоку

Размеры устройства PURSU

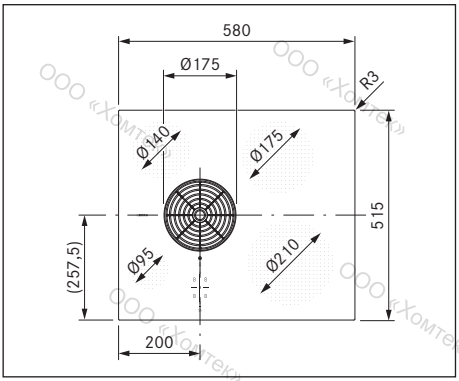

рис. 3.4 Размеры устройства PURSU Вид сверху

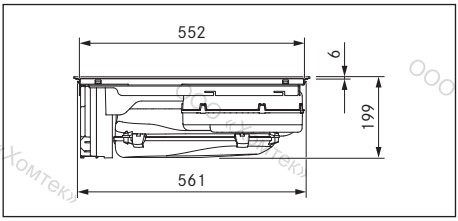

рис. 3.5 Размеры устройства PURSU Вид спереди

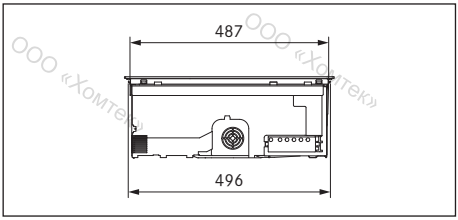

рис. 3.6 Размеры устройства PURSU Вид сбоку

4 Энергетическая маркировка

Производитель		BORA	
Идентификатор модели		PURSA	
	Символ	Значение	Единица
Потребление энергии			
Ежегодной потребление энергии	AEC_{hood}	32,4	кВт ч/год
Класс энергоэффективности	–	A+	–
Индекс энергоэффективности	EEI_{hood}	42,5	–
Объемная производительность			
Гидродинамическая эффективность	FDE_{hood}	33,0	–
Класс гидродинамической эффективности	–	A	–
Минимальный расход воздуха в нормальном режиме	–	171,6	$м^3$/ч
Максимальный поток воздуха в нормальном режиме	–	543,0	$м^3$/ч
Максимальный расход воздуха при работе в интенсивном режиме или на высокой скорости (уровень повышенной мощности)	Q_{max}	608,0	$м^3$/ч
Измеренный объемный расход воздуха в наилучшей точке	Q_{BEP}	292,4	$м^3$/ч
Измеренное давление в наилучшей точке	P_{BEP}	450,7	Па
Измеренная входная электрическая мощность в наилучшей точке	W_{BEP}	111,0	Вт
Коэффициент задержки	f	0,8	–
Освещение			
Эффективность освещения	LE_{hood}	*	люкс/Вт
Класс эффективности освещения	–	*	–
Номинальная мощность системы освещения	W_L	*	Вт
Средняя сила света системы освещения на варочной поверхности	$E_{средн.}$	*	люкс
Отделение жира			
Эффективность отделения жира	GFE_{hood}	95,2	%
Класс эффективности отделения жира	–	A	–
Уровень шума			
A – взвешенный уровень воздушного шума на минимально доступной скорости при нормальной работе	–	39,4	дБ(A) re_1pW
A – взвешенный уровень воздушного шума на максимально доступной скорости при нормальной работе	–	65,5	дБ(A) re_1pW
A – взвешенный уровень воздушного шума при работе в интенсивном режиме или на высокой скорости (уровень повышенной мощности)	–	67,9	дБ(A) re_1pW
Уровень звукового давления при минимально доступной скорости при нормальной работе**	–	26,4	LpA в дБ re 20 мкПа
Уровень звукового давления при максимально доступной скорости при нормальной работе**	–	52,5	LpA в дБ re 20 мкПа
Уровень звукового давления при работе в интенсивном режиме или на высокой скорости (уровень повышенной мощности)	–	54,9	LpA в дБ re 20 мкПа
Потребляемая мощность			
Потребляемая мощность в выключенном состоянии	P_o	0,14	Вт
Потребляемая мощность в режиме ожидания	P_s	*	Вт

таблица 4.1 Энергетическая маркировка

* Не применимо к этому изделию.

** Указывается по желанию
Уровень звукового давления был определен на расстоянии 1 м (уменьшение уровня в зависимости от расстояния)
на основе уровня звуковой мощности в соответствии с EN 60704-2-13.

5 Описание устройства

При каждом использовании устройства соблюдайте все указания по технике безопасности и предупреждения, (см. главу „2 Безопасность“).

5.1 Описание типа оборудования

Тип	Полное обозначение
PURSA	Индукционная варочная панель BORA S Pure с вытяжкой (встраиваемой в столешницу) – отвод воздуха
PURSU	Индукционная варочная панель BORA S Pure с вытяжкой (встраиваемой в столешницу) – рециркуляция воздуха

таблица 5.1 Описание типа оборудования

5.2 Описание системы

5.2.1 Конструкция

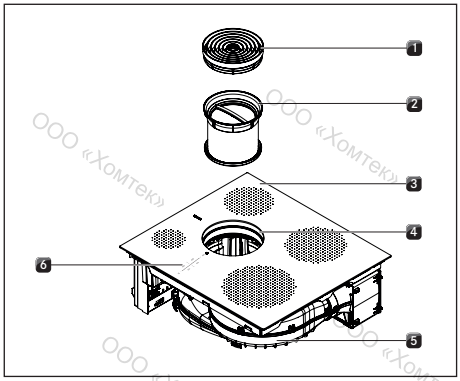

рис. 5.1 Варочная панель

[1] Впускной клапан
[2] Жировой фильтр из нержавеющей стали
[3] Варочная панель
[4] Отверстие для впуска воздуха
[5] Вентиляторы
[6] Панель управления

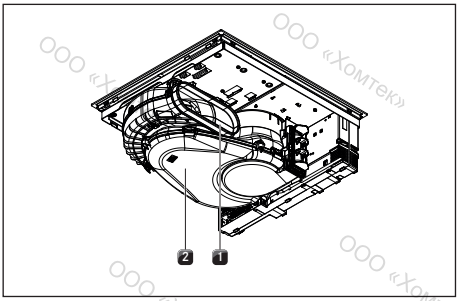

рис. 5.2 PURSA, вид сзади

[1] Выпускное отверстие
[2] Корпус воздушного канала с дном корпуса

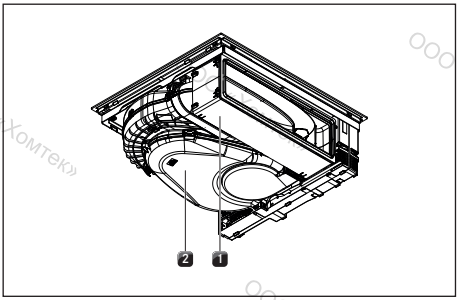

рис. 5.3 PURSU, вид сзади

[1] Блок очистки воздуха с телескопической панелью
[2] Корпус воздушного канала с дном корпуса

5.2.2 Панель управления

Вытяжка варочной панели и варочные панели имеют центральный пульт управления. Панель управления оснащена электронными сенсорными кнопками и полями индикации. Сенсорные кнопки срабатывают при касании пальцем (сенсорные экранные кнопки).

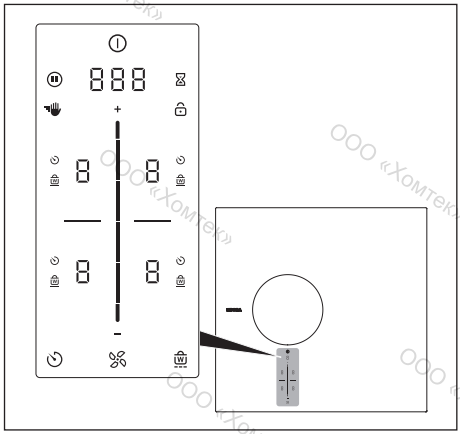

рис. 5.4 Центральная сенсорная панель управления/слайдер

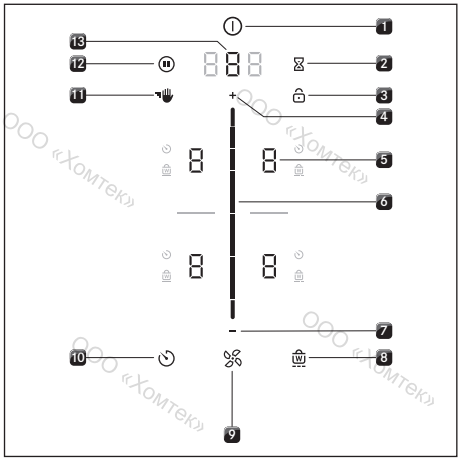

рис. 5.5 Сенсорные поля/клавиши

[1] Включение/выключение
[2] Сигнальные часы (часы для определения готовности яиц при варке)
[3] Блокировка дисплея
[4] Диапазон настройки уровней мощности Плюс
[5] Выбор конфорок (4 шт.)
[6] Сенсорный слайдер (область настройки уровней мощности)
[7] Диапазон настройки уровней мощности Минус
[8] Функция поддержания тепла
[9] Функция вентилятора
[10] Таймер конфорок
[11] Блокировка при проведении чистки
[12] Функция паузы
[13] Выбор вентилятора/вызов меню

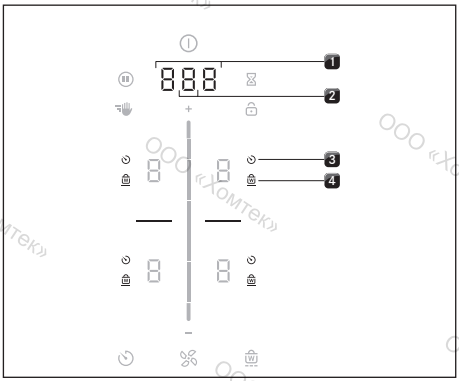

рис. 5.6 Поля индикации

[1] Многофункциональный дисплей
[2] Индикатор вентилятора
[3] Отображение таймера конфорок (4 шт.)
[4] Индикация поддержания тепла (4 шт.)

5.2.3 Символы

Символы	Обозначение	Функция/значение
	Кнопка питания	Включение/выключение
	Кнопка паузы	Включение/выключение функции паузы
	Кнопка чистки	Включение/выключение функции очистки
	Кнопка сигнальных часов	Установка сигнальных часов (часов для определения готовности яиц при варке)
	Кнопка блокировки	Блокировка дисплея
	Слайдер	Ввод значений
	Кнопка «Плюс»	Увеличение значения
	Кнопка «Минус»	Уменьшение значения
	Кнопка вентилятора	Активировать/отключить автоматику вытяжки, прервать работу вентилятора после отключения устройства
	Кнопка таймера	Установка таймера конфорок
	Кнопка поддержания тепла	Активировать/отключить функцию поддержания тепла

таблица 5.2 Значение отображаемых символов (пиктограмм)

5.2.4 7-сегментный дисплей

Многофункциональный дисплей		Значение
Индикатор вентилятора	1 – 9	Уровни мощности
	P	Уровень повышенной мощности
	0	Не активный
	A	Автоматика вытяжки
	n	Автоматическая работа после отключения
	F	Обслуживание фильтра
Многофункциональный дисплей	000	Установка времени
	например, E	код ошибки
Индикатор конфорок		**Значение**
Индикатор конфорок	1 – 9	Уровень мощности
	P	Уровень повышенной мощности
	u	Уровень поддержания тепла
	C	Функция кофеварки
	u	Распознавание кастрюли
	0	Не активный
	H	Индикатор остаточного тепла (конфорка выключена, но еще горячая)
	E	Ошибка

таблица 5.3 Значения, отображаемые на 7-сегментном дисплее

5.2.5 Концепция интенсивности света

Пульт управления имеет 2 степени яркости (100% и 50%).

Система адаптирует интенсивность света к конкретной ситуации управления. Используемые элементы индикации горят ярче, не используемые затемняются. Не используемые функции не отображаются.

Яркость	Применение
100 %	Функция активирована и выбрана
50 %	Функция не активна, но выбрана
0% (нет индикации)	Функция отсутствует

таблица 5.4 Концепция интенсивности света

5.2.6 Концепция органов управления, основанная на громкости сигнала

Громкость сигналов можно регулировать в меню (от 0% до 100%).

Громкость сигнала кнопки питания не может быть установлена на 0.

Звуковые сигналы, связанные с обеспечением безопасности, всегда имеют громкость 100 %.

В системе используются два типа звуковых сигналов:

Звуковой сигнал	Цель
Короткий отдельный звуковой сигнал (0,1 с)	Подтверждение выбора
Последовательность коротких звуковых сигналов	Требуется ответная реакция

таблица 5.5 Концепция органов управления, основанная на громкости сигнала

5.3 Принцип функционирования вытяжки варочной панели

По своему желанию вы приобретаете вытяжку варочной панели в варианте вытяжной вентиляции или в варианте рециркуляции.

Работа вытяжки

Поступающий воздух проходит очистку в жировом фильтре и по системе каналов выводится на улицу. Вытяжка не должна выводиться:

- в дымоход или канал отходящего газа работающего камина
- в шахту, которая служит для вентиляции помещений, где установлены нагревательные приборы, использующие открытое пламя.

Если отходящие газы направляются в дымоход или в систему отведения газов, находящиеся в эксплуатации, монтаж должен контролироваться и утверждаться специалистом по дымоходам.

Режим циркуляции воздуха

Засасываемый воздух очищается в жировом фильтре и фильтре с активированным углем и возвращается в помещение.

Для устранения запахов при рециркуляции должен применяться специальный фильтр. Согласно гигиеническим и медицинским требованиям, фильтр с активированным углем должен заменяться с соблюдением рекомендуемых интервалов (см. главу „8 Очистка и уход“»).

При работе в режиме рециркуляции следует обеспечить достаточный уровень подачи и отведения воздуха, чтобы снизить влажность воздуха.

ООО «Хомтек»

5.4 Принцип функционирования индукционной варочной панели

Под индукционной конфоркой установлена индукционная катушка. При включении конфорки катушка создает магнитное поле, которое непосредственно воздействует на дно посуды, нагревая его. Конфорка нагревается опосредованно, от тепла, отдаваемого посудой. Индукционные конфорки работают только в том случае, если дно посуды изготовлено из намагничиваемого металла.
При воздействии индукции автоматически учитывается размер применяемой посуды, то есть на конфорке нагревается только та часть поверхности, на которой стоит посуда.

▶ Соблюдайте минимальные размеры дна посуды.

Подходящая посуда

Время доведения до кипения, время общего нагрева дна посуды и результаты приготовления блюд во многом зависят от конструкции и свойств посуды.

Посуда с таким знаком подходит для индукционных варочных панелей. Посуда, используемая для индукционных варочных поверхностей, должна быть изготовлена из металла, должна иметь магнитные свойства и достаточную площадь дна.

Подходящая посуда должна быть изготовлена:
- из нержавеющей стали с намагничиваемым дном
- из эмалированной стали
- из чугуна.

Устройство	Конфорка	Минимальный диаметр
S PURE	левая передняя	70 мм
	левая задняя	80 мм
	правая передняя	120 мм
	правая задняя	90 мм

таблица 5.6 Минимальный диаметр посуды

▶ При необходимости проведите тест на наличие магнитных свойств. Если магнит притягивается ко дну посуды, эта посуда, как правило, может использоваться для приготовления пищи на индукционных плитах.

▶ Обращайте внимание на дно посуды. Дно посуды не должно быть вогнутым. Если дно посуды вогнутое, из-за неправильного контроля температуры может произойти перегрев посуды. Дно посуды не должно иметь острых бороздок и острых краев, чтобы не поцарапать поверхность варочной панели.

▶ Устанавливайте посуду (без подставок и подобных предметов) непосредственно на стеклокерамическую поверхность.

Шумы

При работе индукционных конфорок в посуде, в зависимости от материала и способа обработки дна, могут возникать шумы:
- Гудение может возникать при использовании высокого уровня мощности. Звук ослабевает или пропадает при снижении мощности.
- Треск и свист могут иметь место, если дно посуды изготовлено из комбинации различных материалов (например, дно из многослойного материала).
- Щелкающий звук может возникнуть при переключении электронных приборов, особенно при малой мощности нагрева.
- Жужжание может наблюдаться при включении охлаждающего вентилятора. Для увеличения срока службы электроники варочная панель оснащается охлаждающим вентилятором. При интенсивном использовании варочной панели охлаждающий вентилятор включается автоматически. Включение охлаждающего вентилятора сопровождается жужжанием. Охлаждающий вентилятор может продолжить работу в течение некоторого времени после выключения устройства.

5.5 Параметры и обзор функций

Варочная панель BORA S Pure со встроенной вытяжкой имеет следующие функции:

- Электронное регулирование мощности
- Сигнальные часы (часы для определения готовности яиц при варке)

Вытяжка варочной панели

- Автоматическое управление вытяжкой
- Автоматическая работа после отключения
- Уровень повышенной мощности вытяжки
- Индикатор необходимости очистки фильтра

Варочная панель

- Автоматика доведения до кипения
- Распознавание кастрюли
- Непрерывное распознавание кастрюли
- Функция поддержания тепла
- Таймер конфорок (автоматика отключения)
- Функция паузы
- Уровень повышенной мощности конфорок
- Функция кофеварки

Предохранительные устройства

- Защита от детей
- Блокировка управления
- Блокировка для проведения чистки (функция протирания)
- Индикатор остаточного тепла
- Автоматическое аварийное отключение
- Защита от перегрева

Указания по эксплуатации и настройке содержатся в главе „5 Описание устройства“.

ООО «Хомтек»

6 Функции и управление

▶ При каждом использовании устройства соблюдайте все указания по технике безопасности и предупреждения, см. главу „2 Безопасность“.

ℹ Не используйте вытяжку (встраиваемую в столешницу) с варочными панелями других производителей.

ℹ Варочная панель может эксплуатироваться только после установки откидной крышки фильтра, жирового фильтра из нержавеющей стали и впускного клапана (в варианте с рециркуляцией также фильтра с активированным углем).

6.1 Общие указания по эксплуатации

Вытяжка варочной панели и варочные панели имеют центральный пульт управления. Панель управления оснащена электронными сенсорными кнопками и полями индикации. Сенсорные кнопки срабатывают при касании пальцем, см. главу „5 Описание устройства“.
Управление устройством осуществляется касанием определенных сенсорных кнопок (сенсорное управление) или проведением пальцем по сенсорному экрану (управление с помощью слайдера).

6.2 Сенсорное управление

ℹ Система распознает различные сенсорные команды. Команды подаются при кратком касании (сенсорного) экрана, при продолжительном нажатии на (сенсорную) кнопку и при вертикальном перемещении пальцем бегунка (слайдер).

Сенсорные команды	применение для	Время (контакт)
Касание	Кнопки + Слайдер	0,3 с
Продолжительное нажатие	Кнопки + Слайдер	1–8 с
Перемещение бегунка слайдера	Слайдер	0,1–8 с

таблица 6.1 Сенсорное управление

6.3 Управление системой

6.3.1 Включение

▶ Продолжительное нажатие на кнопку питания ⏻
- На слайдере появляются символы включения.
- После пуска системы на панели управления отображается стандартная индикация.

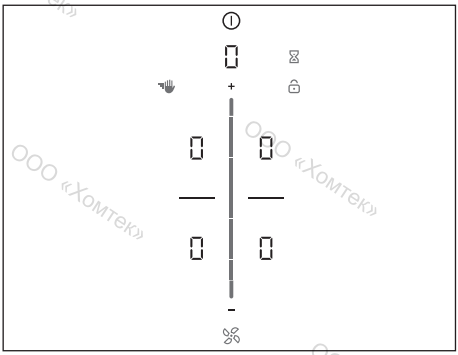

рис. 6.1 Стандартная индикация на дисплее после включения

ℹ При активированной функции защиты от детей после пуска системы загорается кнопка блокировки 🔒. Стандартная индикация отображается только после снятия блокировки, см„6.6.1 Защита от детей“».

6.3.2 Выключение

▶ Продолжительное нажатие на кнопку питания ⏻.
- На дисплее отображается индикация выключения.

Если была включена вытяжка варочной панели:
- Продолжает гореть символ вентилятора, включается автоматическая работа после отключения (отображаются символы автоматической работы после отключения).
- Индикатор гаснет по истечении времени работы после выключения.

Если была включена варочная панель:
- При ранее активированных и еще горячих конфорках отображается индикатор остаточного тепла H.
- Индикатор гаснет после остывания конфорок.

6.3.3 Электронное регулирование мощности

Регулировка уровня мощности осуществляется на панели управления при касании или перемещении пальца по сенсорной поверхности слайдера. В качестве альтернативы уровень мощности можно устанавливать с помощью сенсорных кнопок ⊞ и ⊟, расположенных над слайдером и под ним.

6.3.4 Функция паузы

С помощью функции паузы можно быстро и легко отключить все конфорки на некоторое время. При отмене функции работа возобновляется с прежними настройками.
Процесс приготовления пищи может быть прерван на период не более 10 минут. По истечении 10 минут процесс варки автоматически завершается.

Активация функции паузы
▶ Прикоснитесь к кнопке паузы ⏸
- Кнопка паузы загорается, все процессы приготовления пищи прерываются, срабатывает звуковой сигнал.
- Индикация конфорок затемняется.
- Запускается таймер паузы (макс. 10 мин).

ℹ Во время паузы работа вентилятора не прерывается. Продолжает работать функция сигнальных часов. Работа включенных таймеров конфорок прерывается.

Отключение функции паузы
▶ Продолжительное нажатие на кнопку паузы ⏸
- Кнопка паузы затемняется.
- Загораются индикаторы конфорок.
- Все процессы продолжаются на уровне мощности, установленном до паузы.
- Работа включенных таймеров конфорок возобновляется.

6.3.5 Сигнальные часы (часы для определения готовности яиц при варке)

Сигнальные часы отчитывают установленный пользователем период времени, после чего срабатывает световой и звуковой сигнал.
Они выполняют функцию обычных часов для определения готовности яиц при варке.

Активирование часов для определения готовности яиц при варке
▶ Коснитесь кнопки с символом песочных часов ⌛
- На 7-сегментном дисплее, над слайдером мигает индикатор времени, ведущий отсчет в минутах (000).
- Индикация конфорок затемняется.

Установка времени
▶ Установите требуемое время:

Команда	Увеличить время	Уменьшить время
Перемещение бегунка слайдера	--- вверх	--- вниз
Касание кнопки	⊞ (с точностью до минуты)	⊟ (с точностью до минуты)

таблица 6.2 Установка времени

- Кнопка сигнальных часов ⌛ начинает мигать.

Запуск сигнальных часов

▶ Прикоснитесь к мигающей кнопке сигнальных часов ⧖

● Начинается отсчет установленного времени.

● На дисплее отображается стандартная индикация и кнопка сигнальных часов.

По истечении заданного времени

● За 10 секунд до истечения установленного времени система начинает отображать оставшееся время в мигающем режиме.

● В течение последних 5 секунд обратного отсчета каждую секунду срабатывает звуковой сигнал.

● Вместо индикации времени ⧖⧖⧖ отображается уровень мощности вентилятора.

Преждевременное отключение сигнальных часов

▶ Продолжительное нажатие на кнопку сигнальных часов ⧖

● Функция сигнальных часов завершает работу.

● На пульте управления отображается стандартная индикация.

ℹ При отключении устройства сигнальные часы остаются активированными.

6.4 Функции вытяжки варочной панели

6.4.1 Установка уровня мощности вентилятора

Мощность вентилятора можно регулировать 3 различными способами.

▶ Прикоснитесь к определенной отметке на слайдере. ▬▬▬.

▶ Переместите бегунок на требуемый уровень мощности.

▶ Используйте кнопки ⊞ или ⊟.

● Символ вентилятора загорается, на многофункциональном дисплее отображается установленный уровень мощности вентилятора.

Увеличение уровня мощности

▶ Прикоснитесь к более высокой позиции на слайдере.

или

▶ Переместите слайдер вверх до требуемого уровня мощности.

или

▶ Нажимайте на кнопку ⊞ до достижения требуемого уровня мощности

Уменьшение уровня мощности

▶ Прикоснитесь к более низкой позиции на слайдере.

или

▶ Переместите слайдер вниз до требуемого уровня мощности.

или

▶ Нажимайте на кнопку ⊟ до достижения требуемого уровня мощности

6.4.2 Уровень повышенной мощности вытяжки

Уровень повышенной мощности активируется на предварительно установленный период времени. На уровне повышенной мощности возможно быстрое поглощение интенсивных кухонных испарений. Через 5 минут повышенная мощность автоматически переключается на уровень мощности 9.

Активирование уровня повышенной мощности вентилятора

▶ Прикоснитесь к кнопке ⊞ при установленном уровне мощности 9.

● На индикаторе отображается P.

Отключение уровня повышенной мощности вентилятора

Уровень повышенной мощности вентилятора отключается раньше установленного времени при настройке другого уровня мощности.

6.4.3 Автоматическое управление вытяжкой

Мощность вытяжки регулируется автоматически с учетом текущих настроек варочных панелей. Вмешательство в управление вентилятором в ручном режиме не требуется, однако это возможно в любое время. Производительность вытяжки автоматически адаптируется к максимально используемому уровню мощности всех включенных конфорок. При изменении уровня мощности конфорки автоматически изменяется мощность вытяжки. Адаптация мощности вытяжки осуществляется с задержкой 20 секунд.

Функция	Уровни мощности									
Стадия уваривания	1	2	3	4	5	6	7	8	9	P
Мощность вытяжки	4	4	4	4	5	6	7	8	9	P

таблица 6.3 Мощность вытяжки и стадия уваривания

Активирование автоматики вытяжки:

▶ Прикоснитесь к кнопке вентилятора .
- Загорится символ вентилятора.
- На слайдере отображаются символы.
- На дисплее отображается A.

Отключение автоматики вытяжки:

▶ Переместите бегунок слайдера на требуемый уровень мощности вентилятора.

или

▶ Прикоснитесь к кнопке вентилятора .

6.4.4 Отключение вентилятора

▶ Переместите бегунок слайдера вниз на уровень мощности 0.

или

▶ Нажимайте на кнопку − до достижения уровня мощности 0.

или

▶ Нажмите и удерживайте кнопку вентилятора .

или

▶ Нажмите и удерживайте символ уровня мощности вентилятора на многофункциональном дисплее.
- Запускается автоматическая работа после отключения.

6.4.5 Автоматическая работа после отключения

Вытяжка варочной панели продолжает работать на малой мощности и через заданное время автоматически отключается.
Время работы после отключения можно установить в меню (10, 15 или 20 минут).
Заводские настройки предусматривают работу после отключения в течение 20 минут.
- По завершении работы вытяжки активируется автоматическая работа после отключения.
- По окончании времени автоматической работы после отключения вытяжка варочной панели отключается самостоятельно.

Компания BORA настоятельно рекомендует пользоваться функцией работы после выключения.

6.4.6 Индикатор необходимости очистки фильтра

Индикатор необходимости очистки фильтра вытяжки варочной панели активируется автоматически при выработке фильтра с активированным углем (только для рециркуляции).

- На многофункциональном дисплее появляется индикация F .
- Индикатор необходимости очистки фильтра отображается при каждом включении вытяжки варочной панели и горит, пока фильтр не будет заменен, а сообщение – сброшено (см. раздел „7.3 Пункт меню 3: Индикация состояния фильтра и сброс индикатора необходимости очистки фильтра“).
- Эксплуатацию можно продолжать без ограничений.

Независимо от показаний индикатора необходимости очистки фильтра компоненты фильтра необходимо регулярно чистить, см. Главу „8 Очистка и уход“.

6.5 Функции варочной панели

6.5.1 Распознавание кастрюли

Конфорка автоматически распознает размер посуды и направляет энергию на конкретную площадь. Производится также автоматическое распознавание отсутствия посуды, ненадлежащей или слишком маленькой посуды.
Конфорка не работает, если она отображается на дисплее ⊔/⊔ в мигающем режиме. Это происходит, если...

- ...конфорка включена без посуды или с ненадлежащей посудой;
- ...диаметр дна посуды слишком мал;
- ...посуда снята с включенной конфорки.

Если через 10 минут после регулировки уровня мощности не распознана посуда, конфорка автоматически отключается.

Непрерывное распознавание кастрюли
Конфорка автоматически распознает поставленную на нее посуду и включает соответствующую панель управления. Ручное включение конфорки не требуется, см. раздел „7.7 Пункт меню 7: Непрерывное распознавание кастрюли“.

6.5.2 Выбор конфорки

▶ Прикоснитесь к символу конфорки ⊟.
- На 2 секунды активируется управление конфорками, и вы можете отрегулировать режим работы выбранной конфорки.
- На дисплее отображаются символы дополнительных функций конфорок.

▶ Если требуется включить другие конфорки, повторите это процесс.

Прямой переход к другой конфорке
▶ Нажмите символ другой конфорки и удерживайте в течение 2 секунд
- Символ второй конфорки загорается на панели управления и управление активируется.
- Первая конфорка на дисплее затемняется, однако выполненные ранее регулировки остаются активными или сохраняются.

6.5.3 Регулировка уровней мощности конфорок

Следствием высокой мощности индукционных варочных панелей является быстрый нагрев посуды. Для предотвращения пригорания блюд необходимо подобрать несколько иной уровень мощности, который отличается от режима, применяемого в обычных варочных системах.

Действие	Уровень мощности
Расплавление масла и шоколада, роспуск желатина	1
Поддержание в нагретом состоянии соусов и супов, замачивание риса	1 - 3
Варка картофеля, макаронных изделий, супов, рагу, приготовление на пару фруктов, овощей и рыбы, размораживание	2 - 6
Жарка на сковороде с покрытием, бережная жарка (без перегрева жира) шницелей, рыбы	6 - 7
Разогревание жира, обжаривание рыбы, приготовление сложных соусов и супов, запекание омлетов	7 - 8
Нагрев больших объемов жидкости, обжарка стейков	9
Нагревание воды	P

таблица 6.4 Рекомендации по уровням мощности

Данные в таблице являются ориентировочными. Рекомендуется уменьшать или увеличивать мощность в зависимости от посуды и заполняемого объема.

Уровни мощности отображаются на варочных панелях с использованием соответствующей индикации конфорок в виде 7-сегментного экранного шрифта (1 - 9).

Через две секунды после изменения уровня мощности индикация панели управления автоматически возвращается в стандартный режим.

Уровень мощности конфорок можно регулировать 3 различными способами.

- ▶ Прикоснитесь к определенной отметке на слайдере.
- ▶ Переместите бегунок на требуемый уровень мощности.
- ▶ Используйте кнопки ⊞ или ⊟.

Увеличение уровня мощности

- ▶ Коснитесь символа требуемой конфорки
- ▶ Прикоснитесь к более высокой позиции на слайдере.

или

- ▶ Переместите слайдер вверх до требуемого уровня мощности.

или

- ▶ Нажимайте на кнопку ⊞ до достижения требуемого уровня мощности

Уменьшение уровня мощности

- ▶ Коснитесь символа требуемой конфорки.
- ▶ Прикоснитесь к более низкой позиции на слайдере.

или

- ▶ Переместите слайдер вниз до требуемого уровня мощности.

или

- ▶ Нажимайте на кнопку ⊟ до достижения требуемого уровня мощности

6.5.4 Автоматика доведения до кипения

При активировании автоматики доведения до кипения конфорка в течение заданного времени работает с полной мощностью, а затем автоматически переключается на установленный уровень доведения до готовности.

Уровень мощности (уровень доведения до готовности)	Длительность закипания в мин:с
1	0:40
2	1:00
3	2:00
4	3:00
5	4:20
6	7:00
7	2:00
8	3:00

таблица 6.5 Обзор продолжительности режима доведения до кипения

Активация автоматики доведения до кипения

- ▶ Коснитесь символа требуемой конфорки

▶ Установите уровень мощности
▶ Продолжительное нажатие --- на другую позицию слайдера, которая ниже уровня 9
● Активируется автоматика доведения до кипения.
● Во время включения автоматики доведения до кипения символ отображаемого уровня мощности мигает.
● По истечении времени доведения до кипения конфорка возвращается на уровень мощности, который был установлен ранее (уровень доведения до готовности).

Преждевременное отключение автоматики доведения до кипения
Автоматика доведения до кипения отключается раньше установленного времени, если выбрать более низкий уровень мощности.

ⓘ При выборе более высокого уровня мощности для конфорки с активированной автоматикой доведения до кипения эта функция остается активной. Запускается отсчет времени для нового уровня доведения до готовности. Если выбран более низкий уровень конфорки при включенной автоматике доведения до кипения, эта функция отключается.

6.5.5 Уровень повышенной мощности конфорок

При активировании уровня повышенной мощности в течение заданного времени конфорки работают в режиме максимального нагрева.
● Уровень повышенной мощности можно использовать на всех конфорках одновременно, если в меню управления мощностью не установлены режимы уменьшенной мощности.
● Через 5 минут повышенная мощность автоматически переключается на уровень мощности 9.

ⓘ Никогда не разогревайте масло, жир и подобные продукты на уровне повышенной мощности. Вследствие высокой мощности дно посуды может перегреться.

Активация уровня повышенной мощности конфорок
▶ Прикоснитесь к кнопке + при установленном уровне мощности 9.
● На индикаторе конфорки отображается P.

Отключение уровня повышенной мощности конфорок
Уровень повышенной мощности отключается раньше установленного времени при настройке другого уровня мощности.

6.5.6 Функция поддержания тепла

В режиме поддержания тепла температура приготовленных блюд может поддерживаться при малой мощности без риска подгорания.
● Максимальная продолжительность работы в режиме поддержания тепла, установленная на заводе, составляет 8 часов.

Активирование функции поддержания тепла
▶ Коснитесь символа требуемой конфорки
● На дисплее отображаются символы дополнительных функций конфорок.
▶ Коснитесь кнопки поддержания тепла
● Активируется функция поддержания тепла.
● На индикаторе конфорки отображается символ u.
● Возле конфорки отобразится символ поддержания тепла .

Отключение функции поддержания тепла
▶ Коснитесь символа требуемой конфорки
▶ Коснитесь кнопки поддержания тепла
или
▶ Переместите бегунок слайдера в нижнюю позицию (уровень мощности 0)
● Функция поддержания тепла отключается.
При выборе уровня мощности функция поддержания тепла также отключается.

ⓘ Таймер конфорок (автоматика отключения)

Автоматика отключения автоматически выключает конфорку по истечении заданного времени. Функцию таймера также можно применять для

нескольких включенных конфорок (мульти-таймер).

Для активирования функции таймера необходимо сначала установить уровень мощности конфорки.

Активирование таймера конфорок

▶ Прикоснитесь к символу конфорки
- На дисплее отображаются дополнительные функции конфорок.
- Если выбранная конфорка еще не активирована (= уровень мощности 0), можно установить уровень мощности.

▶ Коснитесь кнопки таймера
- На многофункциональном дисплее, над слайдером мигает индикатор времени, ведущий отсчет в минутах (000).

Установка времени

▶ Установите требуемое время:

Команда	Увеличить время	Уменьшить время
Перемещение бегунка слайдера	вверх	вниз
Касание кнопки	+ (с точностью до минуты)	− (с точностью до минуты)

таблица 6.6 Установка времени

- Символ таймера начинает мигать.

Запуск таймера

▶ Прикоснитесь к мигающей кнопке таймера
- Начинается отсчет установленного времени.
- Наряду с конфоркой, на дисплее отображается символ таймера .
- Панель управления через 2 секунды переходит в режим стандартной индикации.
- За 10 секунд до истечения установленного времени система начинает отображать оставшееся время в мигающем режиме.
- В течение последних 5 секунд обратного отсчета каждую секунду срабатывает звуковой сигнал.

Индикация остаточного времени

Таймер конфорок активирован, идет отсчет времени:

▶ Прикоснитесь к символу конфорки
- Остаточное время отображается на многофункциональном дисплее.

Внесение изменений в активный таймер

▶ Коснитесь символа конфорки с активным таймером
- Отображается оставшееся время.

▶ Коснитесь кнопки таймера
- Таймер останавливается.
- Остаточное время отображается в мигающем режиме.
- Система переходит в режим редактирования таймера.

▶ Измените настроенное время.

▶ Подтвердите введенное значение времени и запустите таймер.

Мульти-таймер

▶ Прикоснитесь к символу другой конфорки
- На дисплее отображаются дополнительные функции конфорок.
- Если выбранная конфорка еще не активирована (= уровень мощности 0), можно установить уровень мощности.

▶ Коснитесь кнопки таймера
- На 7-сегментном дисплее, над слайдером мигает индикатор времени, ведущий отсчет в минутах (000).
- Теперь можно настроить время и запустить таймер.

Выключение таймера до окончания заданного времени

▶ Коснитесь символа конфорки с активным таймером
- Отображается оставшееся время.

▶ Продолжительное нажатие на кнопку таймера.

или

▶ Коснитесь символа конфорки с активным таймером и удерживайте его
- Таймер останавливается.
- Система переходит в режим стандартной индикации.
- Конфорка работает на заданном уровне мощности.

По истечении заданного времени

- За 10 секунд до истечения установленного времени система начинает отображать оставшееся время в мигающем режиме.
- В течение последних 5 секунд обратного отсчета каждую секунду срабатывает звуковой сигнал.
- Мигает индикатор времени ⏲⏲⏲ и кнопка таймера ⏲.
- По истечении установленного времени конфорка автоматически выключается (= уровень мощности 0).

6.5.7 Функция кофеварки

При включении функции кофеварки кофе автоматически заваривается в кофеварке.

ℹ Функция кофеварки доступна на двух левых конфорках.

ℹ Кофеварка должна быть предназначена для использования на индукционной варочной панели.

Установка заполняемого объема воды в кофеварке

Для использования функции кофеварки нужно правильно указать количество воды. Следующие показатели установлены на заводе.

Конфорка	Заполняемый объем
Передняя левая конфорка (Ø 95 мм)	210 мл
Задняя левая конфорка (Ø 135 мм)	280 мл

таблица 6.7 Предустановленный заполняемый объем для функции кофеварки

ℹ Измерьте точный заполняемый объем кофеварки, заполнив ее водой до нижнего края предохранительного клапана и вылив затем воду в мерный стакан.

ℹ Установите заполняемый объем как можно точнее.

ℹ Он может составлять 50–900 мл.

Установка заполняемого объема

▶ Коснитесь символа требуемой конфорки.
- На дисплее отображаются дополнительные функции конфорок.
▶ Нажмите кнопку поддержания тепла 2 раза.
- На индикаторе конфорки замигает символ ⊏.
- На индикаторе включения вентилятора и слайдере на 2 секунды появится установленный заполняемый объем.
▶ Укажите заполняемый объем:

Ввод	Увеличить объем	Уменьшить объем
Шаг 100 мл	Перемещение бегунка слайдера вверх	Перемещение бегунка слайдера вниз
Шаг 10 мл	Касание кнопки +	Касание кнопки −

таблица 6.8 Ввод заполняемого объема

▶ Нажмите и удерживайте индикатор ⊏.
- Настройка сохраняется, и панель управления переходит на стандартную индикацию.

ℹ Настройка сохраняется на устройстве до следующего изменения.

Заваривание кофе

Подготовка кофеварки

▶ Заполните нижнюю часть кофеварки холодной водой до нижнего края предохранительного клапана.
▶ Вставьте воронку.
▶ Равномерно заполните до краев вставную воронку молотым кофе.
- Молотый кофе не нужно утрамбовывать.
▶ Закрутите верхнюю часть кофеварки.
- Обе части кофеварки должны быть плотно закручены.
▶ Поставьте кофеварку на конфорку.

Активация функции кофеварки

▶ Коснитесь символа требуемой конфорки.

- На дисплее отображаются дополнительные функции конфорок.
▶ Нажмите кнопку поддержания тепла 2 раза
- На индикаторе конфорки замигает символ C.
- На индикаторе включения вентилятора и слайдере на 2 секунды появится установленный заполняемый объем.

Начало работы функции
Пока заполняемый объем отображается на индикаторе вентилятора, можно включить функцию.
▶ Коснитесь индикатора C.
- На многофункциональном дисплее отобразится рассчитанное остаточное время.
- Панель управления через 2 секунды переходит в режим стандартной индикации.
- Возле конфорки отобразится символ поддержания тепла и символ таймера .

По истечении заданного времени
- За 10 секунд до истечения времени система отображает остаточное время в мигающем режиме.
- В течение последних 5 секунд обратного отсчета каждую секунду срабатывает звуковой сигнал.
- Вместо индикации времени 000 отображается уровень мощности вентилятора.
- По истечении времени конфорка автоматически выключается (= уровень мощности 0).

Отображение остаточного времени
Функция кофеварки включена, идет отсчет времени:
▶ Коснитесь индикатора C.
- Остаточное время отобразится на 2 секунды на многофункциональном дисплее.

Подсказки и советы

Кофе готов слишком рано
- Влито слишком малое количество воды.
- Установленное количество воды слишком большое.
- Степень измельчения кофейных зерен слишком грубая (кофе может быть водянистым).
- Влитая вода слишком теплая. Если нет холодной воды, немного уменьшите установленный заполняемый объем.
- Вставная воронка не полностью заполнена молотым кофе.

Кофе не вытекает полностью
- Влито слишком большое количество воды.
- Установленное количество воды слишком малое.
- Степень измельчения кофейных зерен слишком тонкая (кофе может быть горьким).
- Кофеварка неплотно завинчена.
- Всыпано слишком много молотого кофе, то есть кофе спрессован.

Время приготовления на двух конфорках может слегка отличаться.

6.5.8 Выключение конфорки

▶ Коснитесь символа требуемой конфорки.
▶ Переместите бегунок слайдера вниз, пока на индикаторе конфорки не появится 0.
или
▶ Продолжительное нажатие на символ конфорки
- На индикаторе конфорки отображается символ 0.
- Через 2 секунды на дисплее появляется стандартная индикация.
или
▶ Нажимайте на кнопку до отображения индикации конфорки 0.

6.6 Предохранительные устройства

6.6.1 Защита от детей

Защита от детей предотвращает случайное и несанкционированное включение устройств.
- После включения устройства на экране загорается символ блокировки .

Включение на продолжительное время/ выключение функции защиты от детей
см. раздел „7.2 Пункт меню 2: Защита от детей“

Отключение функции защиты от детей на время одного приготовления пищи

▶ Продолжительное нажатие на кнопку блокировки 🔒.
▶ Перемещение бегунка слайдера вниз
● Загорается стандартная индикация, пульт управления вновь активируется.

6.6.2 Блокировка управления

Блокировка управления позволяет избежать непреднамеренного или несанкционированного изменения выбранных настроек во время работы.

● При активировании блокировки управления горит символ 🔒
● Функции заблокированы, показания дисплея затемнены (исключение: сенсорная клавиша «Вкл./выкл.»).

Включение блокировки управления

▶ Продолжительное нажатие на кнопку блокировки 🔒.
● Индикация панели управления затемняется.
● Горит кнопка блокировки.
● Все функции отключены, работают только кнопки питания и блокировки.

ℹ Если система выключается при активированной блокировке управления, при следующем включении блокировка управления будет отключена.

Отключение блокировки управления

▶ Продолжительное нажатие на кнопку блокировки 🔒.
● Загорается стандартная индикация, пульт управления вновь активируется.
● Кнопка блокировки затемняется.

6.6.3 Блокировка для проведения чистки (функция для протирания поверхностей)

Блокировка для проведения чистки служит для предотвращения случайного ввода данных при протирании панели управления во время процесса приготовления пищи. При активировании этой функции панель управления блокируется на 10 секунд. Отображается оставшееся время. Все настройки остаются без изменений.

Активирование блокировки для проведения чистки.

▶ Прикоснитесь к кнопке блокировки для проведения чистки ✋.
● Кнопка блокировки для проведения чистки загорается, в течение 10 секунд невозможно изменять настройки на панели управления.
● На многофункциональном дисплее отображается таймер, который включается автоматически.

Отключение блокировки для проведения чистки

● По истечении заданного времени можно возобновить ввод данных на пульте управления.

или

▶ Требуется продолжительное нажатие на кнопку блокировки для проведения чистки ✋
● Кнопка блокировки для проведения чистки затемняется.

6.6.4 Индикатор остаточного тепла

Если конфорка после отключения еще не остыла, имеется опасность ожога или возгорания. Пока на индикаторе конфорки горит символ H (индикатор остаточного тепла), прикасаться к конфорке или класть на нее чувствительные к нагреванию предметы запрещено.

● H отображается на дисплее с яркостью 100 %: очень высокая температура.
● H отображается на дисплее с яркостью 50 %: высокая температура.

Когда конфорка достаточно остыла (температура < 55 °C), индикатор гаснет.

6.6.5 Автоматическое аварийное отключение

Вытяжка

Через 120 минут вытяжка переключается в автоматический режим, если не было ввода данных или переключения на другой уровень мощности.

Варочные панели

Все конфорки автоматически отключаются, если в течение заданного периода работы не было изменения уровня мощности. Для настройки продолжительности автоматического аварийного отключения имеются 3 уровня.

- На заводе установлен уровень автоматического аварийного отключения 2.
- Уровень можно изменить в меню пользователя.

Уровни мощности	Автоматическое аварийное отключение через ч:мин		
	Уровень 1	Уровень 2	Уровень 3
1	12:00	8:24	6:00
2	10:00	6:24	4:00
3	9:00	5:12	2:30
4	8:00	4:12	2:00
5	6:00	3:18	1:30
6	4:00	2:12	1:00
7	4:00	2:12	1:00
8	3:00	1:48	0:45
9	2:00	1:18	0:30
P	0:05	0:05	0:05

таблица 6.9 Автоматическое аварийное отключение по уровням мощности

Уровень поддержания тепла	Автоматическое аварийное отключение через ч:мин		
	Уровень 1	Уровень 2	Уровень 3
	12:00	8:00	4:00

таблица 6.10 Автоматическое аварийное отключение по уровням поддержания тепла

▶ Вновь включите конфорку, если вы планируете использовать ее снова.

6.6.6 Защита от перегрева

В случае перегрева варочной панели происходит снижение ее производительности или выполняется полное отключение.

Устройство оснащено системой защиты от перегрева. Защита от перегрева срабатывает при:

- избыточном нагреве посуды без содержимого;
- избыточном нагреве масла или жира при высоком уровне мощности;
- повторном включении горячей конфорки после сбоя питания.

Защита от перегрева активирует следующие функции:

- Отключается активированный уровень повышенной мощности.
- Блокируется возможность использования уровня повышенной мощности P.
- Уменьшается установленный уровень мощности.
- Выполняется полное отключение варочной панели.

По прошествии достаточного для охлаждения времени варочная панель может снова использоваться при максимальном уровне мощности.

7 Меню пользователя

В меню пользователя могут быть настроены определенные функции.

Меню можно вызвать только в том случае, если отключены все конфорки и вытяжка. Кроме того, не должно быть остаточного тепла.

Вызов меню пользователя

▶ Включите устройство, нажав на кнопку питания ⏻.

● После завершения запуска системы на пульте управления отображается стандартная индикация.

▶ Продолжительное нажатие многофункционального символа.

● Выполняется вызов меню, отображается первый пункт меню.

Навигация в меню пользователя

▶ Прикоснитесь к многофункциональному символу.

● Система переходит к следующему пункту меню.

● Система автоматически сохраняет установленные данные при переходе к другому пункту меню и при выходе из меню.

Выход из меню пользователя

▶ Продолжительное нажатие многофункционального символа.

● Выполняется выход из меню, на дисплее отображается стандартная индикация.

Обзор меню пользователя

Пункт меню/Обозначение/Диапазон выбора		Заводская настройка
1	Громкость звуковых сигналов (0–9)	4
2	Защита от детей (Вкл./Выкл.)	Выкл.
3	Индикация состояния фильтра (сброс индикатора необходимости очистки фильтра)	
4	Продолжительность автоматической работы после отключения (10, 15, 20 мин)	20 мин
5	Скорость срабатывания сенсорных кнопок (1 низкая, 2 средняя, 3 высокая)	2
6	Тест светодиодов	
7	Непрерывное распознавание кастрюли	Выкл.
8	Версия программного/аппаратного обеспечения	
9	Автоматическое аварийное выключение (1 продолжительный период, 2 период средней продолжительности, 3 короткий период)	2
A	Режим упрощенного обслуживания Super Simple	Выкл.
0	Возврат к заводским настройкам	

таблица 7.1 Обзор меню пользователя

7.1 Пункт меню 1: Громкость звуковых сигналов

Сигнал сообщений об ошибках всегда звучит с полной громкостью, его громкость изменить нельзя.

Сигнал включения и выключения звучит с уровнем громкости не менее 4.

Актуальная установленная громкость отображается после вызова пункта меню в левой части дисплея, рядом с символом конфорок.

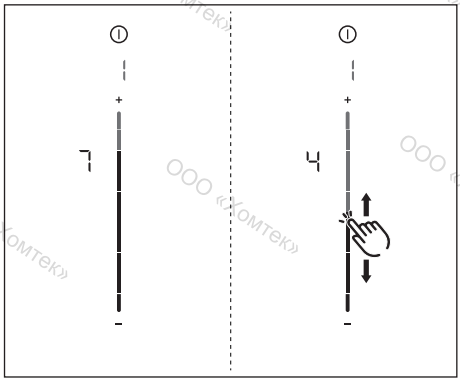

рис. 7.1 Пункт меню 1: Громкость звуковых сигналов

Установка громкости звукового сигнала:

- ▶ Переместите бегунок слайдера вверх или вниз, чтобы установить требуемую громкость звука.
- ▶ Перейдите к другому пункту меню или выйдите из меню.

7.2 Пункт меню 2: Защита от детей

С помощью пункта меню 2 можно включать или отключать функцию защиты от детей на продолжительное время. Данная настройка применяется для каждого нового цикла приготовления пищи.

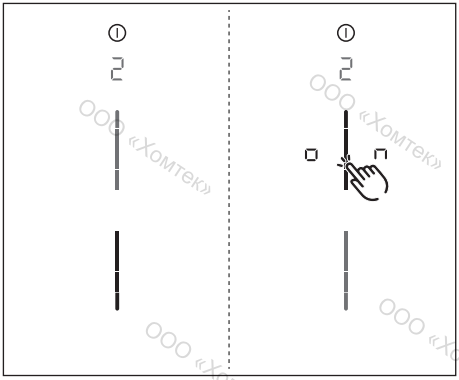

рис. 7.2 Пункт меню 2: Защита от детей

Активация функции защиты от детей на продолжительное время

- ▶ Коснитесь верхней части слайдера
- ● На дисплее отображается on.
- ▶ Перейдите к другому пункту меню или выйдите из меню.
- ● Функция защиты от детей активирована на продолжительное время.

Отключение функции защиты от детей на продолжительное время

- ▶ Нажмите на нижний участок слайдера
- ▶ Перейдите к другому пункту меню или выйдите из меню.
- ● Функция защиты от детей отключена на продолжительное время.

ООО «Хомтек»

7.3 Пункт меню 3: Индикация состояния фильтра и сброс индикатора необходимости очистки фильтра

При вызове пункта меню 3 автоматически отображается состояние фильтра (только в режиме рециркуляции).

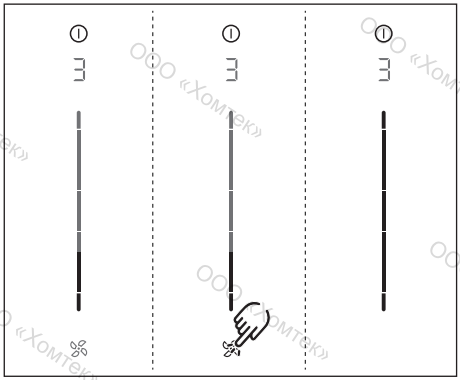

рис. 7.3 Пункт меню 3: Состояние фильтра

Сброс индикатора необходимости очистки фильтра

- ▶ Продолжительное нажатие кнопки вентилятора .
- Все элементы слайдера отображаются с яркостью 100%.
- Индикатор необходимости очистки фильтра F после включения вытяжки больше не отображается.
- ▶ Перейдите к другому пункту меню или выйдите из меню.

7.4 Пункт меню 4: Продолжительность автоматической работы после отключения

С помощью пункта меню 4 можно установить продолжительность автоматической работы после отключения.

Предусмотрены 3 периода времени по выбору:

- 20 минут
- 15 минут
- 10 минут

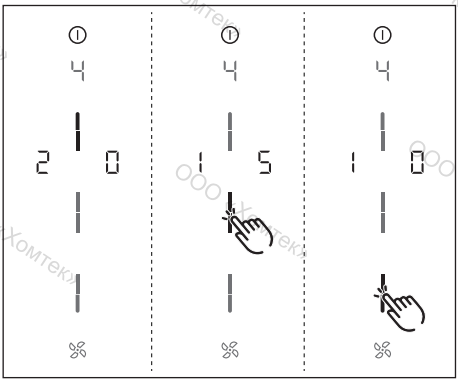

рис. 7.4 Пункт меню 4: Продолжительность автоматической работы после отключения

- В течение 2 секунд отображается установленное время.

Выбор продолжительности автоматической работы после отключения

- ▶ Прикоснитесь к выбранному участку слайдера .
- ▶ Перейдите к другому пункту меню или выйдите из меню.

7.5 Пункт меню 5: Скорость срабатывания сенсорных кнопок

С помощью пункта меню 5 можно установить скорость срабатывания сенсорных кнопок .

- Скорость срабатывания 1: медленная
- Скорость срабатывания 2: средняя
- Скорость срабатывания 3: быстрая

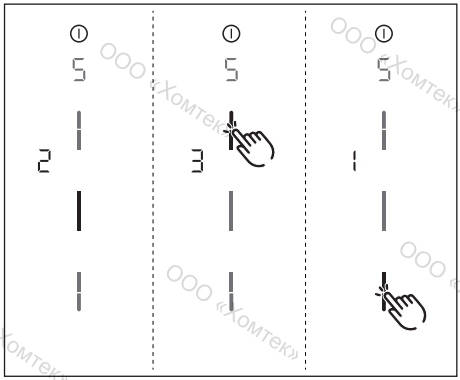

рис. 7.5 Пункт меню 5: Скорость срабатывания

- На дисплее отображается актуальная скорость срабатывания.

Выбор скорости срабатывания

▶ Прикоснитесь к выбранному участку слайдера ---.

▶ Перейдите к другому пункту меню или выйдите из меню.

7.6 Пункт меню 6: Тест светодиодов

С помощью пункта меню 6 можно проверить работоспособность отдельных сенсорных кнопок.

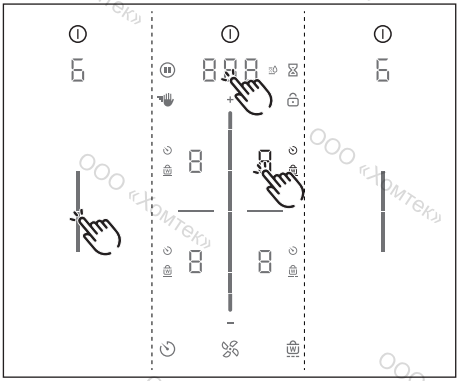

рис. 7.6 Пункт меню 6: Тест светодиодов

Запуск теста светодиодов

▶ Нажмите на участок слайдера ---

- Все элементы слайдера отображаются с яркостью 50%.

▶ Прикоснитесь к любому символу.

- Выбранный символ будет отображаться с яркостью 100% в течение одной секунды.
- Все другие индикаторы можно проверить, прикасаясь к соответствующим символам.

Завершение теста светодиодов

- Через 5 секунд, если вы не нажимали на кнопки, тест светодиодов завершается.

или

▶ Продолжительное нажатие многофункционального символа.

- Тест светодиодов завершается.

▶ Перейдите к другому пункту меню или выйдите из меню.

7.7 Пункт меню 7: Непрерывное распознавание кастрюли

С помощью пункта меню 7 можно на продолжительное время включать или отключать функцию непрерывного распознавания кастрюли.

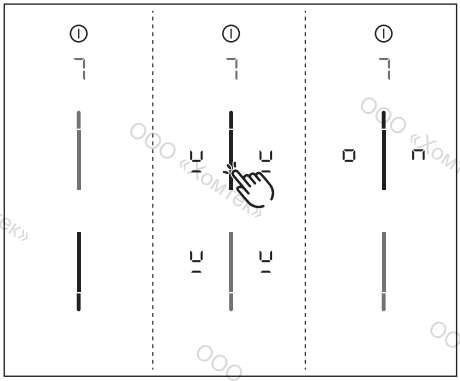

рис. 7.7 Пункт меню 7: Непрерывное распознавание кастрюли

Активирование функции непрерывного распознавания кастрюли

▶ Коснитесь верхней части слайдера ---.

● Символ распознавания кастрюли ⊔ отображается в течение одной секунды на всех конфорках.

● На дисплее отображается on.

▶ Перейдите к другому пункту меню или выйдите из меню.

Отключение функции непрерывного распознавания кастрюли

▶ Нажмите на нижний участок слайдера ---.

▶ Перейдите к другому пункту меню или выйдите из меню.

7.8 Пункт меню 8: Индикация версии программного/аппаратного обеспечения

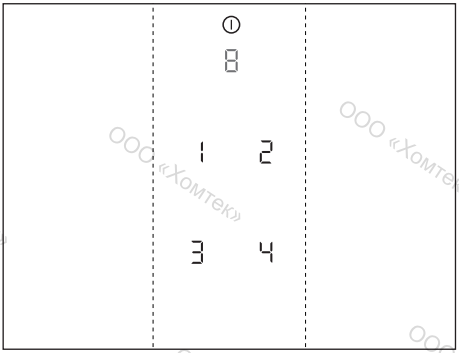

рис. 7.8 Пункт меню 8: Версия программного/аппаратного обеспечения

● Версия программного/аппаратного обеспечения отображается на четырех 7-сегментных индикаторах конфорок.

▶ Перейдите к другому пункту меню или выйдите из меню.

7.9 Пункт меню 9: Автоматическое аварийное отключение

С помощью пункта меню 9 можно выбрать время до автоматического аварийного отключения конфорок (уровень).

- Уровень 1: продолжительный период времени до автоматического аварийного отключения конфорок
- Уровень 2: период средней продолжительности до автоматического аварийного отключения конфорок
- Уровень 3: короткий период времени до автоматического аварийного отключения конфорок

(См. раздел „6.6.5 Автоматическое аварийное отключение“)

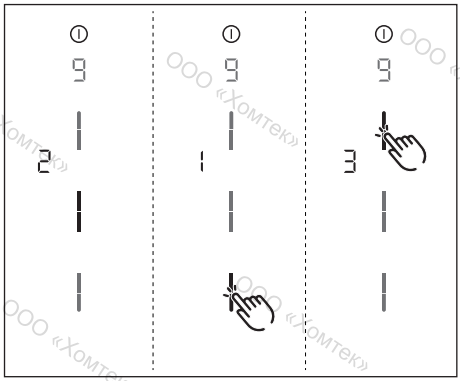

рис. 7.9 Пункт меню 9: Автоматическое аварийное отключение

- На дисплее отображается актуальный уровень.

Выбор уровня

▶ Прикоснитесь к выбранному участку слайдера ▬▬▬.

▶ Перейдите к другому пункту меню или выйдите из меню.

7.10 Пункт меню A: Режим упрощенного обслуживания Super Simple

В режиме упрощенного обслуживания Super Simple отключаются определенные дополнительные функции, и их индикация на дисплее прекращается.

В режиме Super Simple не действуют следующие функции:

- Таймер конфорок
- Сигнальные часы (часы для определения готовности яиц при варке)
- Блокировка для проведения чистки (функция протирания)
- Блокировка управления
- Функция поддержания тепла
- Функция паузы

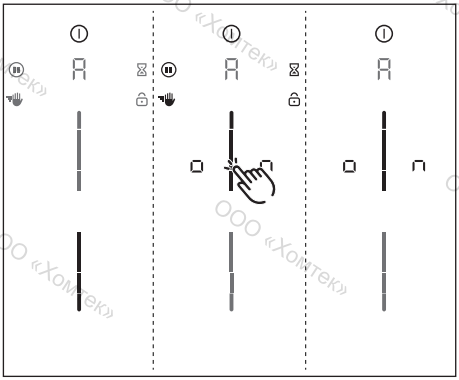

рис. 7.10 Пункт меню A: Режим упрощенного обслуживания Super Simple

Активирование режима упрощенного обслуживания Super Simple

▶ Коснитесь верхней части слайдера ▬▬▬.

- Индикация отключаемых дополнительных функций мигает и исчезает.
- На дисплее отображается on.

▶ Перейдите к другому пункту меню или выйдите из меню.

- Дополнительные функции остаются отключенными в течение продолжительного времени и не отображаются на дисплее.

7.11 Пункт меню 0: Возврат к заводским настройкам

С помощью пункта меню 0 осуществляется возврат всех параметров к заводским настройкам.

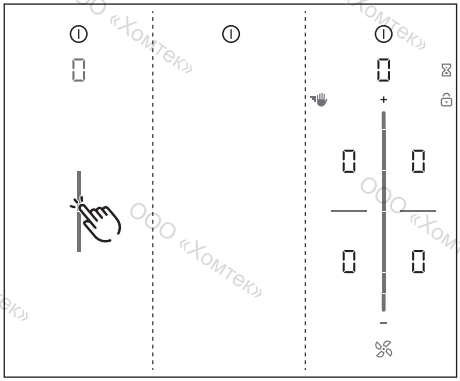

рис. 7.11 Пункт меню 0: Заводские настройки

Возврат к заводским настройкам (возврат в исходное положение)

- ▶ Продолжительное нажатие на участок слайдера ▬▬▬.
- Запускается возврат в исходное положение.
- Пуск устройства производится заново.
- Возврат в исходное положение невозможен, если отображается стандартная индикация.

8 Очистка и уход

▶ Соблюдайте все указания и требования по технике безопасности (см. главу „2 Безопасность“).
▶ Для того чтобы предотвратить получение травм, перед плановой очисткой и обслуживанием убедитесь, что варочная панель и вытяжка остыли и выключены (см. главу „6 Функции и управление“).
● Регулярная чистка и техническое обслуживание обеспечивают длительный срок службы устройства и его оптимальную работу.
▶ Соблюдайте следующие циклы очистки и обслуживания:

Компоненты	Цикл очистки
Панель управления	немедленно после загрязнения
Варочная панель	тщательно очистить сразу же после загрязнения с использованием стандартных, имеющихся в продаже чистящих средств для стеклокерамики
Вытяжка варочной панели	один раз в неделю
Впускной клапан и фильтр из нержавеющей стали	после каждого приготовления пищи с большим содержанием жира; не реже одного раза в неделю, при появлении на дисплее выбора мощности вентилятора символа F вручную или в посудомоечной машине (при макс. температуре 65 °C); поверхности из нержавеющей стали следует чистить только в направлении шлифовки!
Корпус воздушного канала	каждые 6 месяцев или при замене фильтра с активированным углем
Фильтр с активированным углем (только при рециркуляции)	при возникновении запахов, снижении производительности вытяжки или при появлении на дисплее выбора мощности вентилятора символа F требуется замена

таблица 8.1 Циклы очистки

8.1 Моющие и чистящие средства

ℹ Использование агрессивных чистящих средств и посуды с поврежденным дном наносит вред поверхности и вызывает появление темных пятен.

Для чистки варочной панели необходимо использовать специальный скребок для стеклокерамики и соответствующие чистящие средства.
▶ Никогда не используйте пароочистители, абразивные губки, химически агрессивные или абразивные моющие средства (например, спрей для духовки).
▶ Убедитесь в том, что моющее средство не содержит песок, соду, кислоты, щелочи или хлорид.

Для впускного клапана и жирового фильтра
▶ Не используйте агрессивные моющие средства или чистящие средства с содержанием кислоты или щелочи.

8.2 Уход за варочной панелью и вытяжкой, встраиваемой в столешницу

▶ Не используйте варочную панель в качестве рабочей поверхности или пространства для хранения.
▶ Не толкайте и не тяните посуду, которая находится на варочной панели.
▶ Убирать посуду с поверхности варочной панели следует, только поднимая ее.
▶ Содержите варочную панель и вытяжку в чистоте.
▶ Незамедлительно удаляйте любые загрязнения.
▶ Используйте только посуду, предназначенную для стеклокерамической варочной панели (см. главу „5 Описание устройства“).

8.3 Чистка варочной панели

Во время работы вытяжки, встраиваемой в столешницу, должен быть установлен впускной клапан, чтобы исключить затягивание легких посторонних предметов, например, салфеток из ткани или бумаги.

- Убедитесь в том, что варочная панель выключена (см. главу „6 Функции и управление“).
- Подождите, пока все конфорки не остынут.
- Удалите с варочной панели все грубые загрязнения и остатки пищи с помощью скребка для стеклокерамики.
- Нанесите чистящее средство на остывшую варочную панель.
- Разотрите чистящее средство с помощью бумажного полотенца или чистой ткани.
- Протрите варочную панель влажной тканью.
- Протрите варочную панель насухо чистой тканью.

Если варочная панель горячая:

- Во избежание возгорания удалите с горячей поверхности расплавившиеся остатки пластика, алюминиевой фольги, сахара или сладких продуктов с помощью скребка для стеклокерамики.

Сильное загрязнение

- Удалите стойкую грязь и пятна (накипь, блестящие пятна) с помощью моющих средств, пока варочная поверхность еще не остыла.
- Выкипевшую пищу следует удалить с помощью влажной ткани.
- Остатки загрязнения удалите с помощью скребка для стеклокерамики.
- Незамедлительно удаляйте семена, крошки и прочие подобные предметы, которые падают на варочную панель в ходе приготовления пищи, чтобы не поцарапать поверхность.

Цветные и блестящие пятна не наносят вреда варочной поверхности. Они не вредят работе варочной панели и прочности стеклокерамики. Изменение цвета поверхности варочной панели вызвано неудаленным нагаром.
Блестящие пятна являются результатом истирания поверхности дном посуды, особенно при использовании кухонной посуды с алюминиевым дном, или результатом использования неподходящих чистящих средств. Их удалить сложнее.

8.4 Чистка вытяжки варочной панели

На впускном клапане и жировом фильтре из нержавеющей стали оседают жирные компоненты, которые содержатся в кухонных испарениях.

- Убедитесь в том, что варочная панель и вытяжка, встраиваемая в столешницу, выключены (см. главу „6 Функции и управление“).
- Дождитесь, чтобы на индикаторе вентилятора появился символ ▯ .
- Выполняйте чистку вытяжки варочной панели с соблюдением циклов чистки.
- Выполняйте чистку поверхностей системы вытяжки с помощью мягкой влажной ткани, моющего средства или очистителя для стекол мягкого действия.
- Присохшие загрязнения размягчите с помощью влажной ткани (не царапайте поверхность!).

Снятие впускного клапана

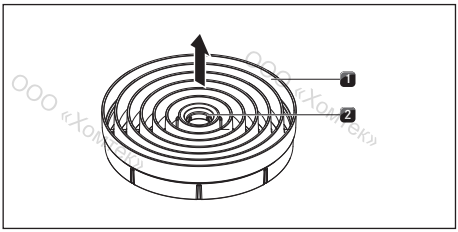

рис. 8.1 Снятие впускного клапана

[1] Впускной клапан
[2] Отверстие для обслуживания

Условие:
На индикаторе мощности вентилятора отображается ▯ .

- Вставьте пальцы в отверстие для обслуживания [2] впускного клапана [1].
- Извлеките впускной клапан [1] в направлении вверх.

Извлечение жирового фильтра из нержавеющей стали

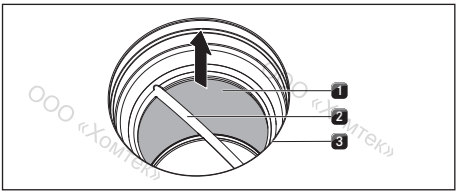

рис. 8.2 Демонтаж жирового фильтра из нержавеющей стали

[1] Жировой фильтр из нержавеющей стали
[2] Рукоятка
[3] Отверстие для впуска воздуха

- ▶ Возьмите жировой фильтр из нержавеющей стали за рукоятку [2].
- ▶ Извлеките жировой фильтр из нержавеющей стали [1] в направлении вверх из отверстия для впуска воздуха [3].

8.4.1 Чистка впускного клапана и жирового фильтра из нержавеющей стали

Если жировой фильтр из нержавеющей стали невозможно полностью очистить, его следует заменить (см. главу „12 Гарантия, техническое обслуживание, запасные части, принадлежности“).

Мытье решетки вручную

- ▶ Используйте моющее средство, которое растворяет жир.
- ▶ Промойте впускной клапан и жировой фильтр из нержавеющей стали горячей водой.
- ▶ Очистите впускной клапан и жировой фильтр из нержавеющей стали с помощью мягкой щетки.
- ▶ Тщательно промойте впускной клапан и жировой фильтр из нержавеющей стали.

Чистка в посудомоечной машине

- ▶ Удалите крупные остатки пищи из жирового фильтра из нержавеющей стали.
- ▶ Впускной клапан и жировой фильтр из нержавеющей стали следует мыть в посудомоечной машине при максимальной температуре 65 °C.

Чтобы избежать капельной влаги в устройстве, рекомендуется хорошо встряхнуть насадку при извлечении из посудомоечной машины и, при необходимости, высушить тканью.

8.4.2 Установка компонентов

Установка жирового фильтра из нержавеющей стали

- ▶ Возьмите жировой фильтр из нержавеющей стали за рукоятку [2].
- ▶ Поместите жировой фильтр из нержавеющей стали [1] в отверстие для впуска воздуха [3]. Фиксатор не предусмотрен, поскольку в нем нет необходимости.

Установка впускного клапана

- ▶ Установите впускной клапан по центру отверстия для впуска воздуха.
- ▶ Следите за тем, чтобы положение было правильным.

8.4.3 Удаление жидкости из устройства

Жидкость, которая попадает в устройство через отверстие для впуска воздуха, скапливается в жировом фильтре из нержавеющей стали (до 150 мл) и в корпусе воздушного канала. Порядок действий:

- ▶ Выключите вентилятор и отключите функцию работы после выключения (см. главу „6 Функции и управление“).
- ▶ Снимите плоский впускной клапан и жировой фильтр из нержавеющей стали (см. главу „8 Очистка и уход“).
- ▶ Удалите содержимое жирового фильтра из нержавеющей стали.

- ▶ Убедитесь в отсутствии жидкости на дне корпуса воздушного канала.
- ▶ При необходимости протрите дно корпуса воздушного канала сверху, через отверстие для впуска воздуха с помощью губки или ткани, чтобы удалить влагу.
- ▶ Очистите корпус воздушного канала, см. раздел „8.5 Чистка корпуса воздушного канала“.
- ▶ Для того чтобы просушить фильтр от запахов или детали канала, включите вытяжку варочной панели на уровень мощности 5, как минимум.
- ● Через 120 минут вытяжка самостоятельно переключится на автоматическую работу после отключения (см. главу „5 Описание устройства“).

8.5 Чистка корпуса воздушного канала

На поверхности корпуса воздушного канала может оседать жир и образовываться известковый налет от кухонных испарений. По этой причине требуется регулярная, тщательная чистка. Корпус воздушного канал находится в тумбе, в нижней части варочной панели.

Открывание корпуса воздушного канала

- ▶ Убедитесь в том, что варочная панель и вытяжка, встраиваемая в столешницу, выключены (см. главу „6 Функции и управление“).
- ▶ Дождитесь, чтобы на индикаторе вентилятора появился символ ▯ .
- ▶ Снимите впускной клапан и жировой фильтр из нержавеющей стали.
- ▶ Вытяните находящуюся внутри отверстия для впуска воздуха откидную крышку фильтра из отверстия корпуса фильтра (снятие откидной крышки фильтра, см. рисунок рис. 8.4).

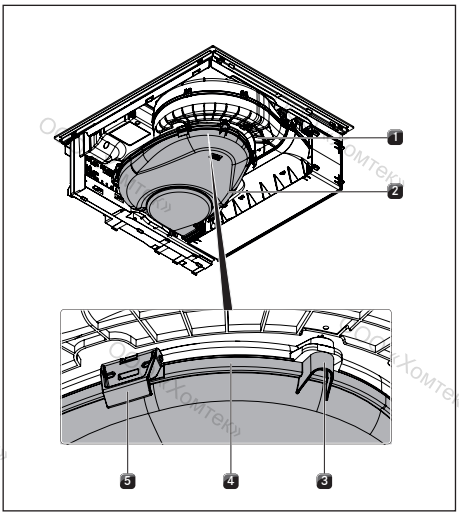

рис. 8.3 Корпус воздушного канала

[1] Корпус воздушного канала
[2] Дно корпуса
[3] Центрирующая цапфа
[4] Уплотняющий паз
[5] Фиксатор

- ▶ Одной рукой удерживайте дно корпуса [2].
- ▶ Разблокируйте 6 фиксаторов, установленных по периметру [5].
- ▶ Снимите дно корпуса [2].
- ▶ Очистите корпус воздушного канала [1] и дно корпуса [2] с помощью мягкого чистящего средства.

Закрытие корпуса воздушного канала

- ▶ Смонтируйте дно корпуса [2] с помощью 3 центрирующих цапф, установленных по периметру, [3] под корпусом воздушного канала [1].
- ▶ Нажмите на дно корпуса [2], так чтобы корпус вошел в уплотняющий паз [4].
- ▶ Заблокируйте 6 фиксаторов [5].
- ▶ Проверьте правильность установки дна корпуса.
- ▶ Нажмите на находящуюся внутри отверстия для впуска воздуха откидную крышку фильтра до упора, чтобы она вошла в отверстие корпуса фильтра (установка откидной крышки фильтра, см. рисунок рис. 8.10).

▶ Проверьте правильность установки откидной крышки фильтра.
▶ Установите жировой фильтр из нержавеющей стали в отверстие для впуска воздуха.

8.6 Замените фильтр с активированным углем

Дополнительный фильтр с активированным углем устанавливается вместе с жировым фильтром из нержавеющей стали только в том случае, если вытяжка варочной панели работает в режиме рециркуляции. Фильтр с активированным углем способствует устранению запахов, возникающих во время приготовления пищи.

ⓘ Фильтр с активированным углем следует заменить, когда на индикаторе вентилятора отображается F(индикатор необходимости очистки фильтра).

▶ Убедитесь в том, что варочная панель и вытяжка, встраиваемая в столешницу, выключены (см. главу „6 Функции и управление“).
▶ Дождитесь, чтобы на индикаторе вентилятора появился символ. ▯ .

Демонтаж фильтра с активированным углем

▶ Снимите впускной клапан и жировой фильтр из нержавеющей стали.

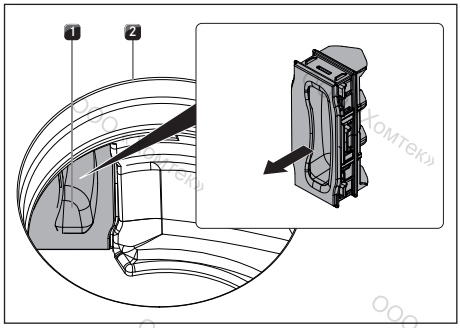

рис. 8.4 Снятие откидной крышки фильтра

[1] Откидная крышка фильтра
[2] Отверстие для впуска воздуха

▶ Вытяните находящуюся внутри отверстия для впуска воздуха [2] откидную крышку фильтра [1] из отверстия корпуса фильтра.

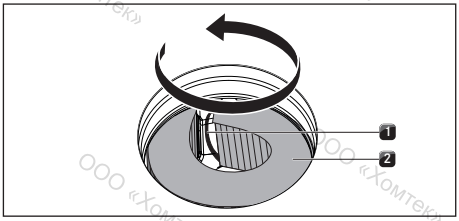

рис. 8.5 Извлеките фильтр с активированным углем из корпуса

[1] Петля рукоятки
[2] Фильтр с активированным углем

▶ Возьмите фильтр с активированным углем [2] за петлю рукоятки [1] и вытяните его из отверстия корпуса фильтра как можно дальше.

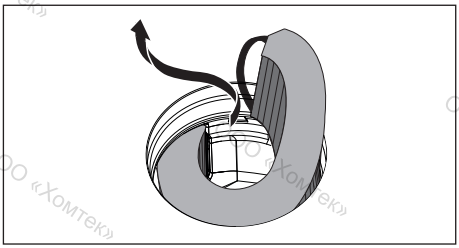

рис. 8.6 Извлечение фильтра с активированным углем из отверстия для впуска воздуха

▶ Возьмите фильтр с активированным углем за один конец и потяните вверх, поворачивая влево, чтобы полностью вынуть его из отверстия для впуска воздуха.

Установка фильтра с активированным углем

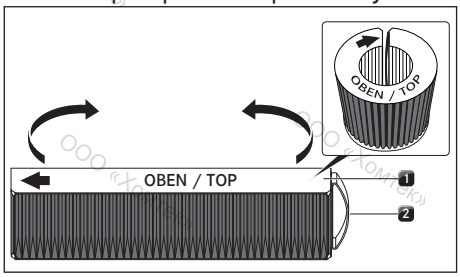

рис. 8.7 Фильтр с активированным углем

[1] Фильтр с активированным углем
[2] Петля рукоятки

- ▶ Снимите упаковку фильтра с активированным углем [1].
- ▶ Выровняйте фильтр с активированным углем, ориентируясь на напечатанные символы (стрелка влево, петля рукоятки [2] вправо).
- ▶ Возьмитесь за оба конца фильтра с активированным углем.
- ▶ Придайте фильтру с активированным углем цилиндрическую форму, так чтобы выступали оба конца фильтра.

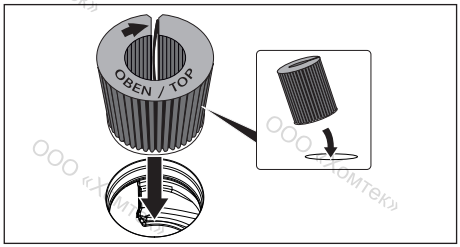

рис. 8.8 Вставьте фильтр с активированным углем в вытяжное отверстие.

- ▶ Слегка наклоните фильтр с активированным углем на себя и вставьте его в отверстие для впуска воздуха.
- ▶ Вставьте левый конец фильтра в отверстие корпуса фильтра.

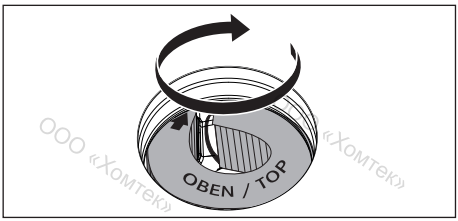

рис. 8.9 Установите фильтр с активированным углем в конечную позицию.

- ▶ Вставьте фильтр с активированным углем до упора в корпус фильтра (для этого можно одним пальцем удерживать пластинки и постепенно проталкивать фильтр в корпус).
- ● Фильтр с активированным углем достиг конечного положения, если он полностью вставился в корпус.

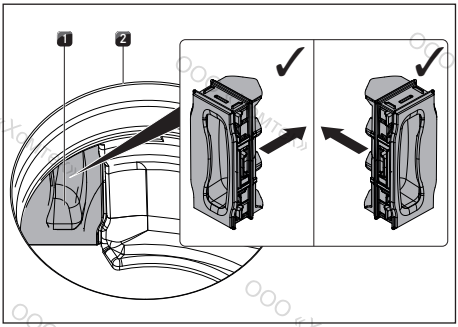

рис. 8.10 Установка откидной крышки фильтра

[1] Откидная крышка фильтра
[2] Отверстие для впуска воздуха

- ▶ Нажмите на находящуюся внутри отверстия для впуска воздуха откидную крышку фильтра до упора, чтобы она вошла в отверстие корпуса фильтра.
- ▶ Проверьте правильность установки откидной крышки фильтра.
- ▶ Установите жировой фильтр из нержавеющей стали в отверстие для впуска воздуха.
- ▶ Сбросьте индикатор необходимости очистки фильтра (см. раздел „7.3 Пункт меню 3: Индикация состояния фильтра и сброс индикатора необходимости очистки фильтра“).

9 Устранение неисправностей

Во многих случаях вы сможете самостоятельно устранить неисправности или сбои, возникающие в процессе повседневной эксплуатации изделия. Это позволит вам сэкономить средства и время, поскольку вам не потребуется вызывать специалиста сервисной службы.

▶ Соблюдайте все указания и требования по технике безопасности (см. главу „2 Безопасность“).

Ситуация управления	Причина	Устранение
Не включается варочная панель или вентилятор.	Предохранитель или автоматический выключатель квартиры или дома неисправен или отключился.	Замените предохранитель. Вновь включите автоматический выключатель.
	Предохранитель/автоматический выключатель срабатывает несколько раз.	Обратитесь в сервисную службу компании BORA.
	Электропитание прекращено.	Проверьте подачу напряжения, обратившись к специалисту-электрику.
Шумы при включении новой вытяжки.	Это явление является нормальным для нового оборудования.	Шумы заканчиваются после нескольких часов эксплуатации.
На индикаторе конфорки отображается символ ⊔.	На конфорку не поставлена посуда, либо поставлена посуда неподходящего типа.	Используйте посуду подходящего типа. Выберите посуду, размер которой соответствует конфорке (см. главу „5.4 Принцип функционирования индукционной варочной панели“).
Символ замка светлее, чем другие символы.	Защита от детей включена.	Выключите защиту от детей (см. раздел „6.6.1 Защита от детей“).
Одна конфорка или вся варочная панель автоматически отключается.	Превышена максимальная продолжительность работы одной конфорки.	Снова включите конфорку.
Уровень повышенной мощности преждевременно отключается в автоматическом режиме.	Сработала защита от перегрева.	См. раздел „6.6.6 Защита от перегрева“.
Охлаждающий вентилятор варочной панели продолжает работать после выключения.	Охлаждающий вентилятор должен работать до охлаждения варочной панели.	Дождитесь автоматического отключения охлаждающего вентилятора.
Ухудшилась производительность вытяжки.	Сильно загрязнен жировой фильтр.	Очистите или замените жировой фильтр.
	Фильтр с активированным углем сильно загрязнен (только в PURSU).	Установите новый фильтр с активированным углем (см. раздел „8.6 Замените фильтр с активированным углем“).
	В корпусе воздуховода находится посторонний предмет (например, салфетка для чистки).	Удалите посторонний предмет.
E отображается на дисплее вентилятора.	Нет разрешающего сигнала для домашней сети (Home-In).	Откройте окно.
	Предохранительное устройство неисправно.	Обратитесь в сервисную службу компании BORA.

Ситуация управления	Причина	Устранение
E2 отображается на блоке конфорки.	Сработала защита от перегрева.	См. раздел „6.6.6 Защита от перегрева“.
E03 отображается (E на индикаторе вентилятора, 03 на задних конфорках).	На панели управления находится посторонний предмет.	Удалите посторонний предмет с панели управления.
	Панель управления загрязнена.	Очистите панель управления.
E8 отображается на дисплее вентилятора.	Применение оконного контактного выключателя с разделением фаз.	Откройте окно.
	Вытяжка варочной панели неисправна, либо ослаблено соединение кабеля.	Обратитесь в сервисную службу компании BORA.
F отображается на дисплее вентилятора (только в PURSU).	Закончился срок службы фильтра с активированным углем.	Установите новый фильтр с активированным углем (см. раздел „8.6 Замените фильтр с активированным углем“).

таблица 9.1 Устранение неисправностей

Ошибки и неисправности, описание которых отсутствует в руководстве

- ▶ Выключите устройство.
- ▶ Обратитесь в сервисную службу BORA (см. гл. „12 Гарантия, техническое обслуживание, запасные части, принадлежности“) и укажите номер ошибки и тип устройства.

10 Монтаж

- Соблюдайте все указания и требования по технике безопасности (см. главу „2 Безопасность“).
- Соблюдайте требования прилагаемой документации производителя.

10.1 Общие указания по монтажу

Заказчик должен предоставить силовой кабель для подключения питания.

Не допускается установка устройства над холодильниками, посудомоечными машинами, кухонными плитами, духовками и стиральной и сушильной техникой.

Контактные поверхности столешниц и пристеночных бортиков должны быть изготовлены из термостойкого материала (прибл. до 100 °C).

Вырезы столешницы должны быть обработаны средствами для защиты от влаги и в отдельных случаях покрыты теплоизоляционными материалами.

Встроенная вытяжка варочной панели не должна подключаться к сторонним варочным панелям.

Общие указания по монтажу варочных панелей

Для достижения максимальной производительности и продолжительности работы варочных панелей необходимо обеспечить надлежащую вентиляцию под варочными панелями.

Если теплый воздух не отводится из-под варочных панелей, происходит снижение их производительности или перегрев.

В случае перегрева варочной панели выполняется автоматические снижение ее производительности или полное отключение (см. раздел „6.6.6 Защита от перегрева“).

Если под устройствами планируется установить перегородку, защищающую от контакта с кабелем (разделительную перегородку), она не должна ограничивать приток воздуха.

- Обеспечьте достаточный приток воздуха под варочной панелью.

10.1.1 Одновременная эксплуатация вытяжки, встраиваемой в столешницу, в режиме отвода воздуха и зависимого от воздуха в помещении нагревательного прибора с открытым пламенем

При монтаже вытяжных каналов необходимо соблюдать федеральные и региональные законы и предписания.

Необходимо обеспечить достаточный приток воздуха

Нагревательные приборы, использующие открытое пламя (например, приборы, работающие на газе, жидком топливе, дровах или угле, газовые колонки, бойлеры), получают воздух для горения из помещения, в котором они установлены, а отходящие газы выводятся на улицу через отводящую систему (например, через дымовую трубу).
В режиме отвода воздуха вытяжка удаляет воздух из помещения, в котором установлено устройство, а также из смежных помещений. Недостаток приточного воздуха создает разрежение. Токсичные газы, вырабатываемые камином или вытяжками комнатных обогревательных устройств, поступают в жилые помещения.

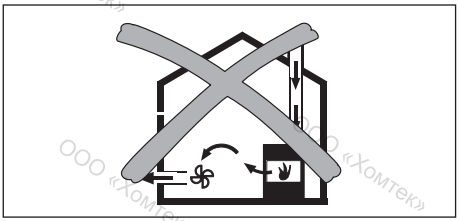

рис. 10.1 Монтаж системы отвода воздуха – неправильно

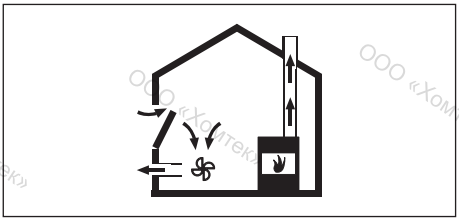

рис. 10.2 Монтаж системы отвода воздуха – правильно

▶ При одновременной эксплуатации вытяжки варочной панели в помещении, где установлен нагревательный прибор, использующий открытое пламя, необходимо соблюдать следующие условия:
- значение разрежения не должно превышать 4 Па (4 x 10-5 бар);
- используется предохранительное устройство (например, оконный контактный выключатель, датчик разрежения), обеспечивается достаточный приток свежего воздуха;
- отходящий воздух не должен отводиться в дымовую трубу, предназначенную для отходящих газов нагревательных устройств, работающих на газе или другом сгораемом топливе;
- монтаж должен быть проконтролирован и допущен специалистом соответствующей службы (например, специалистом по дымоходам).

В том случае, если вытяжка варочной панели используется только в режиме рециркуляции, возможна эксплуатация с источниками открытого пламени без дополнительных мер по технике безопасности.

10.2 Комплект поставки

Комплект поставки PURSA, PURSU	Количество
Варочная панель со встроенной вытяжкой	1
Впускной клапан	1
Жировой фильтр из нержавеющей стали	1
Руководство по эксплуатации и монтажу	1
Уплотнительная лента	1
Набор пластин для регулировки высоты	1
Пакет с различными мелкими монтажными деталями	1
Дополнительный объем поставки PURSU	
Фильтр с активированным углем	1
Шаблон для выреза в задней стенке	1

таблица 10.1 Комплект поставки

Проверка комплекта поставки

▶ Проверьте поставку на комплектность и отсутствие повреждений.

▶ В случае отсутствия деталей в комплекте поставки или их повреждения проинформируйте сервисную службу BORA.

▶ Ни в коем случае не устанавливайте поврежденные детали.

▶ Правильно утилизируйте транспортную упаковку (см. главу „11 Вывод из эксплуатации, безопасный демонтаж и утилизация“).

10.3 Инструменты и вспомогательные средства

Для надлежащего выполнения монтажа варочной панели требуются следующие специальные инструменты:

- Лобзик или ножовка
- Шаблон для высверливания отверстий для выреза задней стенки PURU (входит в комплект поставки)
- Отвертка Torx 20
- Черный термостойкий силиконовый герметик

10.4 Требования по монтажу

10.4.1 Обязательные безопасные расстояния

▶ Соблюдайте обязательные безопасные расстояния.

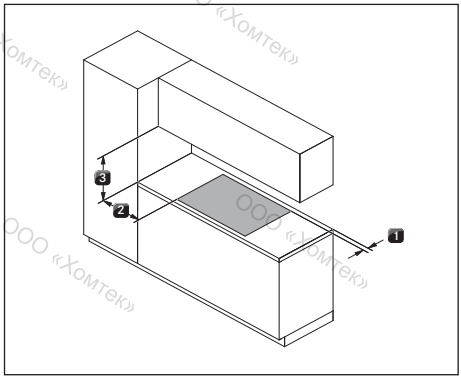

рис. 10.3 обязательные безопасные расстояния

[1] Минимальное расстояние 50 мм сзади, между вырезом столешницы и задней кромкой столешницы.

[2] Минимальное расстояние 300 мм слева и справа между вырезом столешницы и стоящей рядом мебелью или стеной комнаты.

[3] Минимальное расстояние 600 мм между столешницей и верхним шкафом. По причинам, связанным с эргономикой, рекомендуется минимальное расстояние 1000 мм.

10.4.2 Минимальные размеры мебели S Pure (PURSA, PURSU)

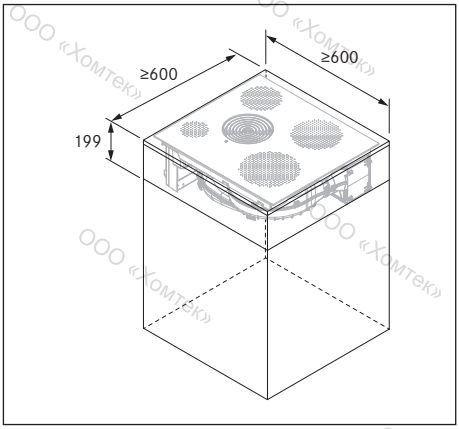

рис. 10.4 Минимальные размеры мебели S Pure

10.5 Вырез столешницы

Согласно рекомендации BORA минимальное расстояние от переднего края столешницы до ее выреза должно составлять 50 мм.

▶ Вырез столешницы должен быть выполнен с учетом указанных размеров выреза.
▶ Обеспечьте надлежащую герметизацию поверхностей срезов столешницы.
▶ Соблюдайте предписания производителя столешницы.

10.5.1 Размеры выреза для S Pure (PURSA, PURSU)

Монтаж заподлицо S Pure (PURSA, PURSU)

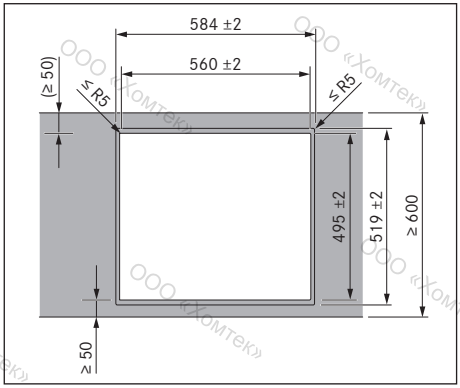

рис. 10.5 Размеры выреза для монтажа заподлицо

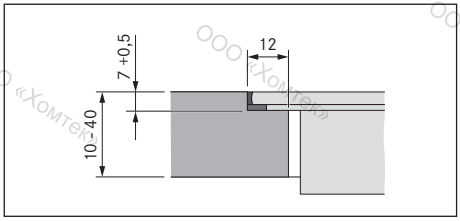

рис. 10.6 Шов для монтажа заподлицо

Навесной монтаж S Pure (PURSA, PURSU)

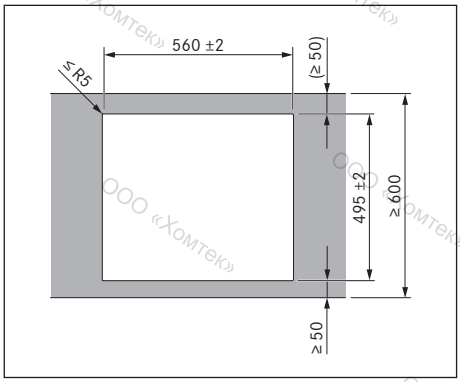

рис. 10.7 Размеры выреза для навесного монтажа

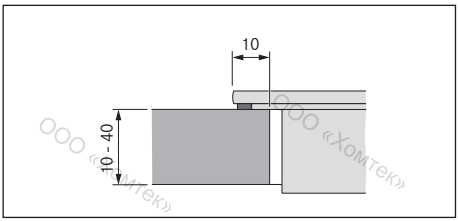

рис. 10.8 Размеры основания для навесного монтажа

10.6 Монтаж устройства в варианте отвода воздуха (PURSA)

При монтаже вытяжных каналов необходимо соблюдать федеральные и региональные законы и предписания.

Необходимо обеспечить достаточный приток воздуха

Отходящий воздух должен выводиться наружу по соответствующим каналам вытяжки.

Минимальное сечение воздушного канала должно составлять 176 см^2, что соответствует диаметру круглой трубы 150 мм или системе каналов BORA Ecotube.

Как правило, встроенный вентилятор позволяет реализовать канал длиной до 6 метров с шестью изгибами 90°, или 8 метров с четырьмя изгибами 90°, или 10 метров с двумя изгибами 90°.

Совместимость с универсальными вентиляторами BORA не предусматривается.

Указания по планировке монтажа каналов вытяжки можно найти в справочнике по вентиляции компании BORA.

10.6.1 Подготовка кухонной мебели для варианта с отводом воздуха

- В области выреза столешницы могут иметься мебельные траверсы, которые следует удалить.
- Для тонких столешниц необходимо предусмотреть достаточно жесткую накладку на корпус.
- Задняя стенка тумбы должна быть адаптирована в соответствии с каналом вытяжки.
- Следует соблюдать минимальное расстояние 120 мм между задней стенкой корпуса и стоящей рядом мебелью или стеной помещения, чтобы не перекрывался канал вытяжки.
- Разделительная перегородка под варочной панелью не требуется. Если запланирована установка кабельных лотков (промежуточных лотков), необходимо учесть следующее:
  - Для проведения работ по техническому обслуживанию конструкция должна быть съемной снизу.
  - Для обеспечения достаточной вентиляции варочной панели требуется расстояние не менее 15 мм до нижней кромки варочной панели.
- Ящики или полки в нижнем шкафу должны быть съемными.
- Для правильного монтажа, в зависимости от варианта, требуется уменьшить длину выдвижных элементов тумбы.

10.6.2 Монтажные размеры

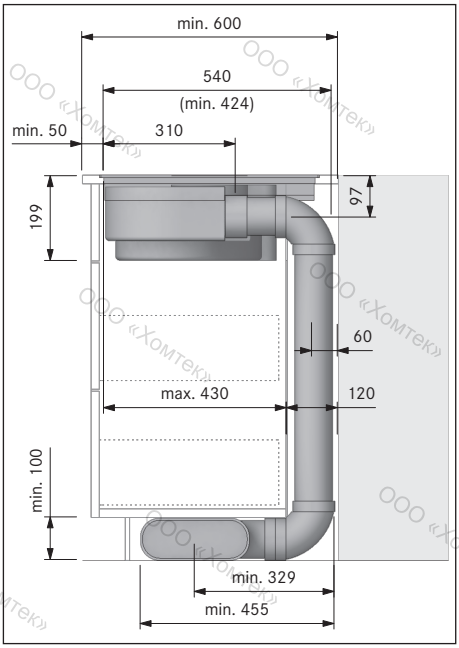

рис. 10.9 Монтажные размеры при установке вытяжной вентиляции, глубина столешницы 600 мм

Адаптация задней стенки мебели

▶ Перед монтажом в зоне тумбы сверьте монтажные размеры устройства и планируемой системы каналов.

▶ Положение задней стенки должно быть адаптировано с учетом необходимых монтажных размеров.

ООО «Хомтек»

10.6.3 Подготовка варочной панели

Установка уплотнительной ленты

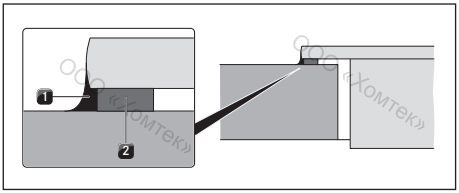

рис. 10.10 Навесной монтаж с использованием уплотнительной ленты

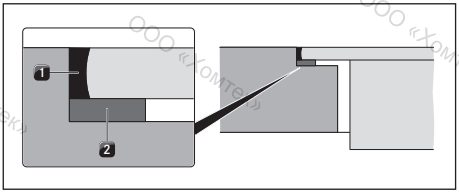

рис. 10.11 Использование уплотнительной ленты при монтаже заподлицо

[1] черный термостойкий силиконовый герметик
[2] Уплотнительная лента

- ▶ При навесном монтаже прилагаемую уплотнительную ленту [2] следует наклеить без пропусков снаружи на нижнюю часть варочной панели.
- ▶ При монтаже заподлицо наклейте уплотнительную ленту [2] на горизонтальный обрез на участке выреза столешницы, даже если на варочной панели уже используется силиконовый герметик [1] или подобное уплотнение.

10.6.4 Монтаж варочной панели

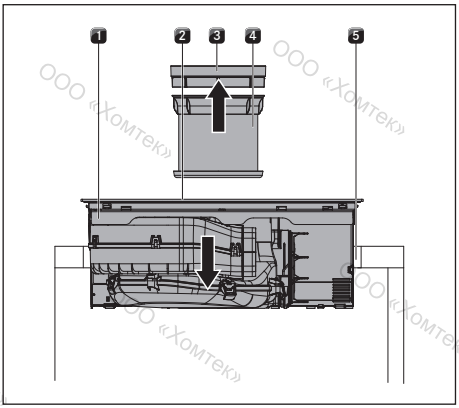

рис. 10.12 Монтаж варочной панели

[1] Варочная панель
[2] Отверстие для впуска воздуха
[3] Впускной клапан
[4] Жировой фильтр из нержавеющей стали
[5] Вырез столешницы

- ▶ Перед монтажом снимите плоский впускной клапан [3] и жировой фильтр из нержавеющей стали [4].
- ▶ При монтаже удерживайте деталь за края отверстия для впуска воздуха [2].
- ▶ Поднимите варочную панель [1], чтобы она ровно вошла в вырез столешницы [5].
- ▶ Установите варочную панель [1] по центру выреза столешницы [5].
- ▶ Выровняйте варочную панель.

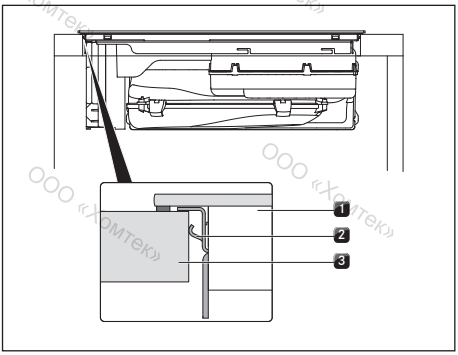

рис. 10.13 Крепление варочной панели по центру

[1] Варочная панель
[2] Фиксирующие зажимы
[3] Столешница

▶ При выравнивании убедитесь в том, что фиксирующие зажимы удерживают варочную панель на столешнице.

Указания по навесному монтажу

▶ Следите за тем, чтобы уплотнительная лента на варочной панели прилегала к столешнице.

Указания по монтажу заподлицо

▶ Следите за тем, чтобы уплотнительная лента была установлена по периметру варочной панели без пропусков.

Пластины для выравнивания по высоте при монтаже заподлицо (опция)

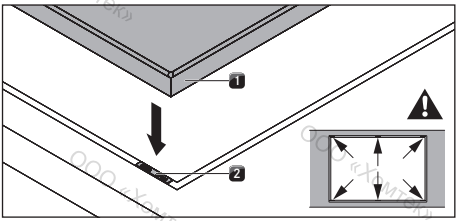

рис. 10.14 Установка пластин для выравнивания по высоте

[1] Варочная панель
[2] Пластина для выравнивания по высоте

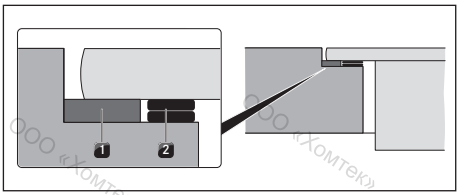

рис. 10.15 Пластины для выравнивания по высоте

[1] Уплотнительная лента
[2] опциональные пластины для выравнивания по высоте при монтаже заподлицо

- Для предотвращения скольжения пластин для выравнивания по высоте во время сборки используются самоклеящиеся пластины.

▶ При необходимости подложите под устройство пластины для регулировки высоты [2].

▶ Установите пластины для выравнивания по высоте рядом с уплотнительной лентой [2].

10.6.5 Соединение устройства с системой каналов

Система каналов должна быть подсоединена к устройству без механического напряжения и нагрузки.

Для правильного монтажа, в зависимости от варианта, требуется уменьшить длину выдвижных элементов тумбы.

При установке уплотнений деталей каналов следите за тем, чтобы в сжатом состоянии они не пропускали воздух.

▶ Используйте только детали каналов BORA Ecotube.

▶ Не используйте гофрированные или тканевые шланги.

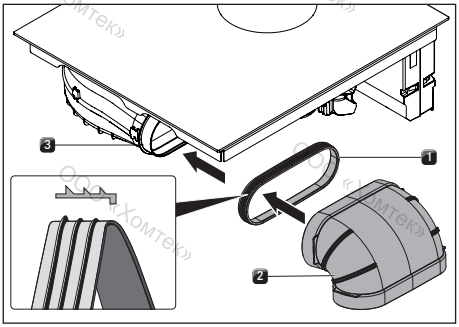

рис. 10.16 Подсоединение к системе каналов

[1] Уплотнение
[2] Деталь канала
[3] Выпускное отверстие

- ▶ Наденьте уплотнение [1] на выпускное отверстие [3] устройства. Уплотнение [1] должно легко поворачиваться.
- ▶ Наденьте соединяемую деталь канала [2] с муфтой на выпускное отверстие [3] вместе с уплотнением [1].
- ▶ Следите, чтобы уплотнение не сместилось [1].

10.7 Монтаж устройства в варианте отвода воздуха (PURSU)

10.7.1 Рециркуляция воздуха из кухонной мебели

В устройствах с рециркуляцией в кухонной мебели необходимо предусмотреть отверстие для обратного потока ≥ 500 см² для вывода очищенного циркулирующего воздуха из кухонной мебели обратно в помещение.
Отверстие для рециркуляции может быть выполнено с использованием укороченной панели цоколя. Кроме того, можно использовать цоколь с прорезью соответствующего поперечного сечения не ниже минимального.

ℹ В устройствах с рециркуляцией в кухонной мебели необходимо предусмотреть отверстие для обратного потока ≥ 500 см².

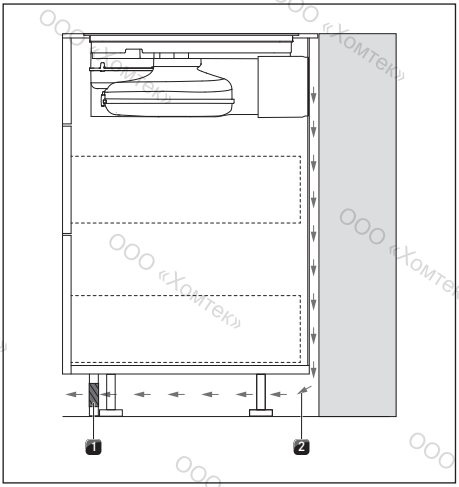

рис. 10.17 Отверстие для обратного потока в цоколе

[1] Отверстие обратного потока в панели цоколя (общее сечение отверстия ≥ 500 см²)
[2] Обратный поток рециркуляции

- ▶ Укоротите панель цоколя или выполните соответствующие отверстия в цоколе.

10.7.2 Варианты монтажа (A и B) устройств с рециркуляцией

Для устройств с рециркуляцией PUXU и PURU предусмотрено 2 варианта монтажа: A и B

A: Нижний шкаф со сплошной задней стенкой

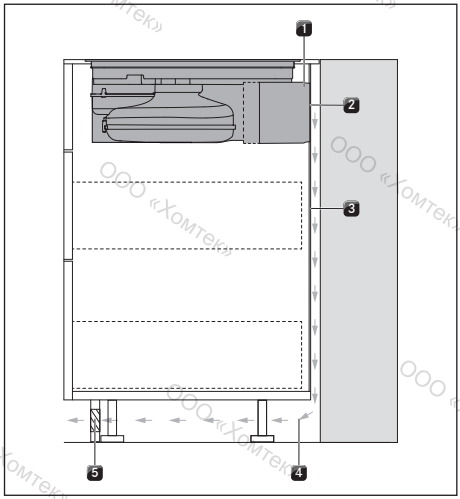

рис. 10.18 Вариант монтажа для сплошной задней стенки

[1] Блок очистки воздуха
[2] Соединение в задней стенке
[3] Сплошная задняя стенка корпуса
[4] Обратный поток рециркуляции
[5] Отверстие для обратного потока

Циркулирующий воздух [4] направляется через соединение [2] блока очистки воздуха [1] в задней стенке непосредственно за задней стенкой корпуса [3]. Рециркулирующий воздух возвращается в помещение через отверстие для обратного потока [5].

Это означает, что при монтаже:
- Разделительная перегородка под варочной панелью не требуется.
- Необходимо выполнить вырез в задней стенке.

B: Нижний шкаф с разделительной перегородкой под варочной панелью

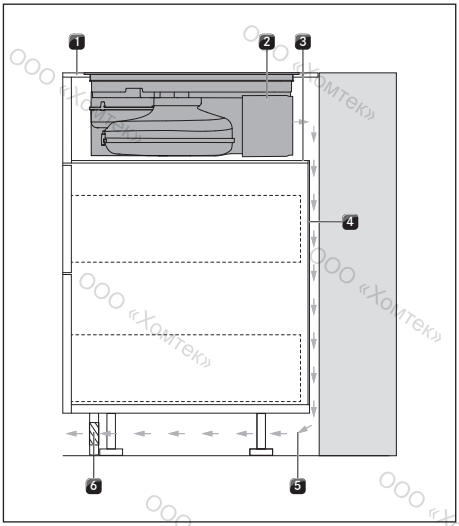

рис. 10.19 Вариант монтажа для разделительной перегородки

[1] Столешница
[2] Блок очистки воздуха
[3] Разделительная перегородка
[4] Задняя стенка корпуса
[5] Обратный поток рециркуляции
[6] Отверстие для обратного потока

Циркулирующий воздух [5] направляется в пространство между рабочей поверхностью [1] и разделительной перегородкой [3] (соединение в задней стенке для блока очистки воздуха [2] отсутствует). Рециркулирующий воздух возвращается в помещение за задней стенкой шкафа [4] и через отверстие для обратного потока [6].

Это означает, что при монтаже:
- Требуется разделительная перегородка под варочной панелью.
- Вырез в задней стенке корпуса не требуется.

10.7.3 Подготовка кухонной мебели для варианта монтажа A (нижний шкаф со сплошной задней стенкой)

- В области выреза столешницы могут иметься мебельные траверсы, которые следует удалить.
- Для тонких столешниц необходимо предусмотреть достаточно жесткую накладку на корпус.
- Нижний шкаф должен иметь сплошную заднюю стенку, чтобы воздух, возвращающийся при рециркуляции, не направлялся к передней полости корпуса.
- Необходимо обеспечить вырез в задней стенке.
- Следует соблюдать минимальное расстояние 25 мм между задней стенкой корпуса и стоящей рядом мебелью или стеной помещения для обратного потока рециркуляции.
- Разделительная перегородка под варочной панелью не требуется. Если запланирована установка кабельных лотков (промежуточных лотков), необходимо учесть следующее:
  - Для проведения работ по техническому обслуживанию конструкция должна быть съемной.
  - Для обеспечения достаточной вентиляции варочной панели требуется расстояние не менее 15 мм до нижней кромки варочной панели.
- Ящики или полки в нижнем шкафу должны быть съемными.
- Для правильного монтажа, в зависимости от варианта, требуется уменьшить длину выдвижных элементов тумбы.

10.7.4 Монтажные размеры

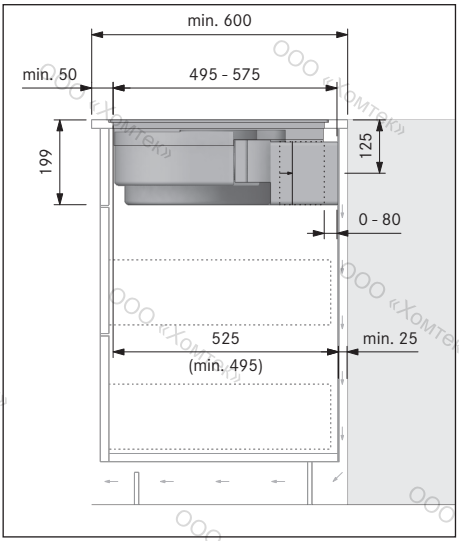

рис. 10.20 Монтажные размеры в варианте с рециркуляцией воздуха, вариант монтажа A

Адаптация задней стенки мебели

▶ Задняя стенка должна быть адаптирована с учетом необходимых монтажных размеров.

▶ При необходимости переставьте заднюю стенку.

▶ При необходимости продлите заднюю стенку в высоту, чтобы корпус спереди был закрыт.

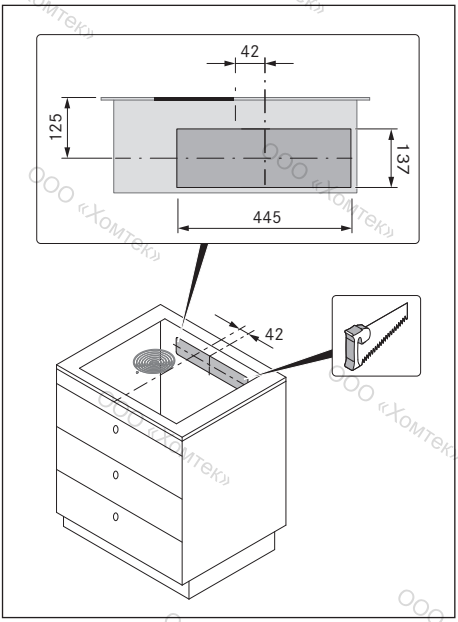

рис. 10.21 Вырез в задней стенке

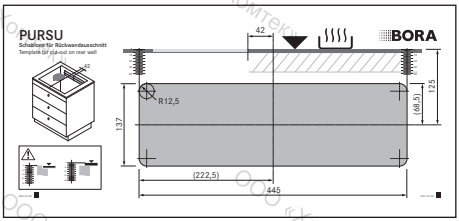

рис. 10.22 Шаблон для выреза в задней стенке

▶ Установите шаблон на задней стенке мебели, используя метки и указанные значения.

При размещении шаблона необходимо учитывать монтаж заподлицо и навесной монтаж. 125 мм от верхней кромки варочной панели до центра выреза.

▶ Отметьте вырез на задней стенке.
▶ Выполните вырез в задней стенке.

10.7.5 Подготовка кухонной мебели для варианта монтажа B (нижний шкаф с разделительной перегородкой под варочной панелью)

- В области выреза столешницы могут иметься мебельные траверсы, которые следует удалить.
- Для тонких столешниц необходимо предусмотреть достаточно жесткую накладку на корпус.
- Под варочной панелью необходимо предусмотреть разделительную перегородку:
  - Для проведения работ по техническому обслуживанию конструкция должна быть съемной.
  - Для обеспечения достаточной вентиляции варочной панели требуется расстояние не менее 15 мм до нижней кромки варочной панели.
- Задняя стенка корпуса должна быть закрыта сверху заподлицо с разделительной перегородкой, чтобы воздух, возвращающийся при рециркуляции, не направлялся к передней полости корпуса.
- Следует соблюдать минимальное расстояние 25 мм между задней стенкой корпуса и стоящей рядом мебелью или стеной помещения для обратного потока рециркуляции.
- Ящики или полки в нижнем шкафу должны быть съемными.
- Для правильного монтажа, в зависимости от варианта, требуется уменьшить длину выдвижных элементов тумбы.

ООО «Хомтек»

10.7.6 Монтажные размеры

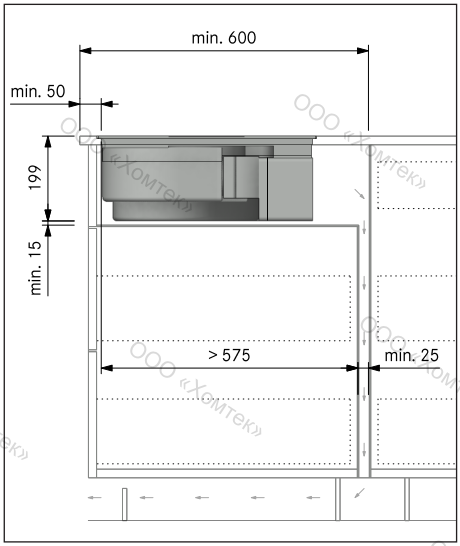

Монтажные размеры в варианте с рециркуляцией воздуха, вариант монтажа B, глубина столешницы 600 мм

Адаптация задней стенки мебели

- ▶ Задняя стенка должна быть адаптирована с учетом необходимых монтажных размеров.
- ▶ При необходимости переставьте заднюю стенку.
- ▶ Отрегулируйте высоту задней стенки по разделительной перегородке, чтобы она закрывалась заподлицо.

10.7.7 Подготовка варочной панели

Установка уплотнительной ленты

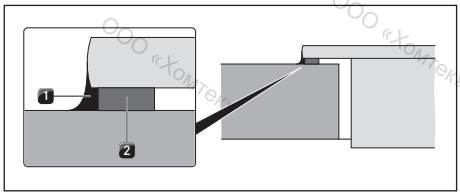

рис. 10.23 Навесной монтаж с использованием уплотнительной ленты

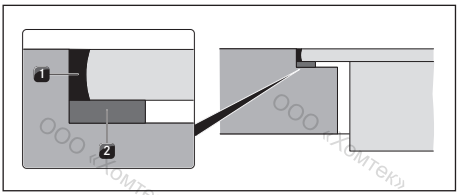

рис. 10.24 Использование уплотнительной ленты при монтаже заподлицо

[1] черный термостойкий силиконовый герметик
[2] Уплотнительная лента

- ▶ При навесном монтаже прилагаемую уплотнительную ленту [2] следует наклеить без пропусков снаружи на нижнюю часть варочной панели.
- ▶ При монтаже заподлицо наклейте уплотнительную ленту [2] на горизонтальный обрез на участке выреза столешницы, даже если на варочной панели уже используется силиконовый герметик [1] или подобное уплотнение.

10.7.8 Монтаж варочной панели

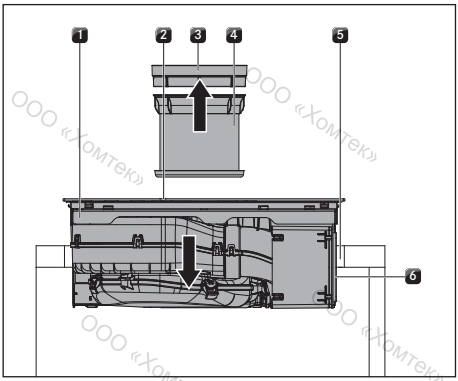

рис. 10.25 Установка варочной панели по центру

[1] Варочная панель
[2] Отверстие для впуска воздуха
[3] Впускной клапан
[4] Жировой фильтр из нержавеющей стали
[5] Вырез столешницы
[6] Клейкая лента

- ▶ Перед монтажом снимите плоский впускной клапан [3] и жировой фильтр из нержавеющей стали [4].
- ▶ Снимите защитную пленку с клейкой ленты [6] спереди на телескопической панели.
- ▶ При монтаже удерживайте деталь за края отверстия для впуска воздуха [2].
- ▶ Поднимите варочную панель [1], чтобы она ровно вошла в вырез столешницы [5].
- ▶ Установите варочную панель [1] по центру выреза столешницы [5].
- ▶ Выровняйте варочную панель.

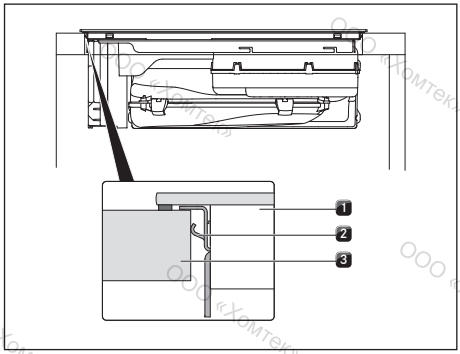

рис. 10.26 Крепление варочной панели

[1] Варочная панель
[2] Фиксирующие зажимы
[3] Столешница

- ▶ При выравнивании убедитесь в том, что фиксирующие зажимы [2] удерживают варочную панель на столешнице.

Указания по навесному монтажу

- ▶ Следите за тем, чтобы уплотнительная лента на варочной панели прилегала к столешнице.

Указания по монтажу заподлицо

- ▶ Следите за тем, чтобы уплотнительная лента была установлена по периметру варочной панели без пропусков.

Пластины для выравнивания по высоте при монтаже заподлицо (опция)

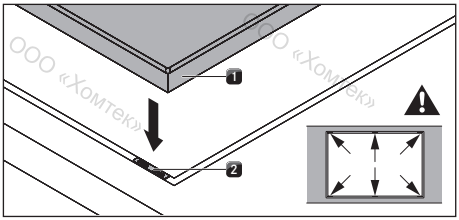

рис. 10.27 Пластины для выравнивания по высоте

[1] Варочная панель
[2] Пластина для выравнивания по высоте

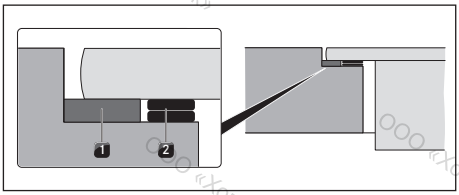

рис. 10.28 Пластины для выравнивания по высоте

[1] Уплотнительная лента
[2] опциональные пластины для выравнивания по высоте при монтаже заподлицо

- Для предотвращения скольжения пластин для выравнивания по высоте во время сборки используются самоклеящиеся пластины.
- ▶ При необходимости подложите под устройство пластины для регулировки высоты [2].
- ▶ Установите пластины для выравнивания по высоте рядом с уплотнительной лентой [2].

10.7.9 Выполните соединение в задней стенке (только в варианте монтажа A)

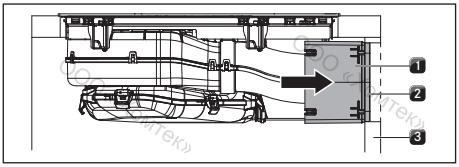

рис. 10.29 Соединение в задней стенке

[1] Телескопическая панель
[2] Клейкая лента
[3] Задняя стенка корпуса

▶ Вплотную придвиньте телескопическую панель [1] к задней стенке корпуса [3].
● Телескопическая панель позволяет гибко отрегулировать расстояние до задней стенки мебели.
▶ Убедитесь в том, что телескопическая панель [1] надежно и плотно закрывает вырез на задней стенке корпуса [3].
▶ Закрепите телескопическую панель [1] с помощью клейкой ленты [2] на задней стенке корпуса [3]

10.7.10 Установка фильтра с активированным углем

ℹ Демонтаж фильтра описан в главе „8.6 Замените фильтр с активированным углем“

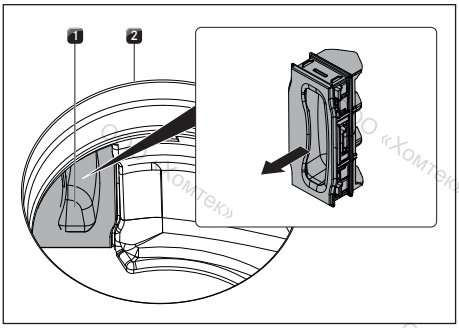

рис. 10.30 Снятие откидной крышки фильтра

[1] Откидная крышка фильтра
[2] Отверстие для впуска воздуха

▶ Вытяните находящуюся внутри отверстия для впуска воздуха [2] откидную крышку фильтра [1] из отверстия корпуса фильтра.

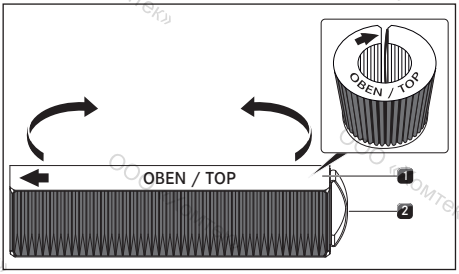

рис. 10.31 Фильтр с активированным углем

[1] Фильтр с активированным углем
[2] Петля рукоятки

▶ Снимите упаковку фильтра с активированным углем [1].
▶ Выровняйте фильтр с активированным углем, ориентируясь на напечатанные символы (стрелка влево, петля рукоятки [2] вправо).
▶ Возьмитесь за оба конца фильтра с активированным углем.
▶ Придайте фильтру с активированным углем цилиндрическую форму, так чтобы выступали оба конца фильтра.

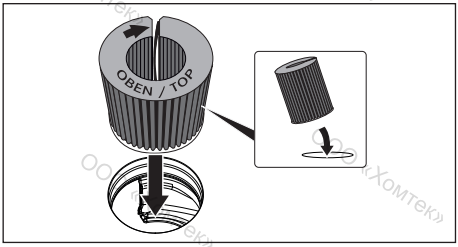

рис. 10.32 Вставьте фильтр с активированным углем в вытяжное отверстие.

▶ Слегка наклоните фильтр с активированным углем на себя и вставьте его в отверстие для впуска воздуха.
▶ Вставьте левый конец фильтра в отверстие корпуса фильтра.

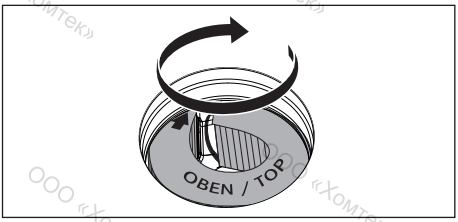

рис. 10.33 Установите фильтр с активированным углем в конечную позицию.

▶ Вставьте фильтр с активированным углем до упора в корпус фильтра (для этого можно одним пальцем удерживать пластинки и постепенно проталкивать фильтр в корпус).

● Фильтр с активированным углем достиг конечного положения, если он полностью вставился в корпус.

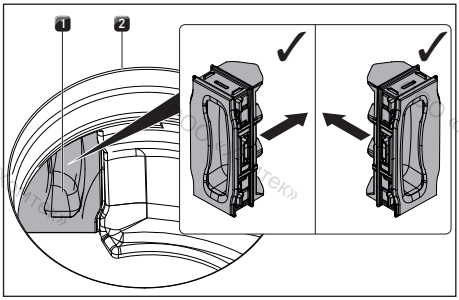

рис. 10.34 Установка откидной крышки фильтра

[1] Откидная крышка фильтра
[2] Отверстие для впуска воздуха

▶ Нажмите на находящуюся внутри отверстия для впуска воздуха откидную крышку фильтра до упора, чтобы она вошла в отверстие корпуса фильтра.

▶ Проверьте правильность установки откидной крышки фильтра.

10.8 Подключение электропитания

▶ Соблюдайте все указания и требования по технике безопасности (см. главу „2 Безопасность“).

▶ Соблюдайте все государственные и местные законы, предписания и дополнительные постановления местной электроэнергетической организации.

ⓘ Подключение устройства к источникам питания должно осуществляться только уполномоченным техническим персоналом. Данный персонал несет ответственность за надлежащее подключение устройства и его ввод в эксплуатацию.

ⓘ Соединение с помощью штекерных контактов (штепсельная вилка с защитным контактом) не допускается.

ⓘ 1-фазное соединение Устройство соответствует требованиям стандарта IEC 61000-3-12.

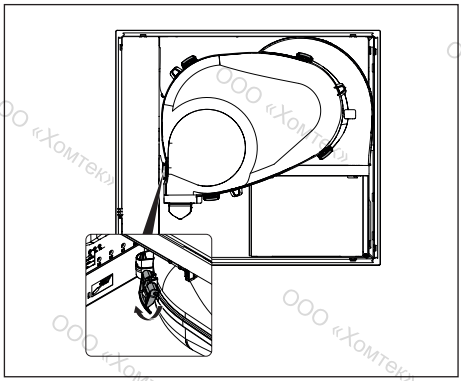

рис. 10.35 Замки камеры всасывания

▶ Откройте 5 замков камеры всасывания.

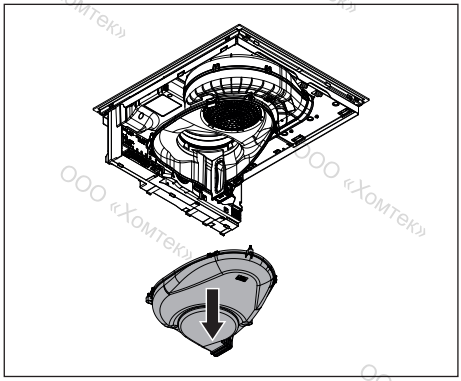

рис. 10.36 Демонтаж нижней части камеры всасывания

- ▶ Снимите нижнюю часть камеры всасывания.
- ▶ Отключите главный выключатель/защитный автомат перед подключением варочной панели.
- ▶ Заблокируйте главный выключатель/защитный автомат против несанкционированного повторного включения.
- ▶ Убедитесь в отсутствии напряжения.
- ▶ Затем подключите варочную панель, используя стационарное соединение, к питающей сети, тип H 05 VV-F, которая имеет минимальное сечение (см. таблица 10.2).

Подключение	Защита предохранителем	Минимальное сечение
Подключение к трехфазной сети	3 x 16 A	2,5 мм²
Подключение к двухфазной сети	2 x 16 A	2,5 мм²
Подключение к однофазной сети	1 x 32 A	4 мм²

таблица 10.2 Защита предохранителем и минимальное сечение

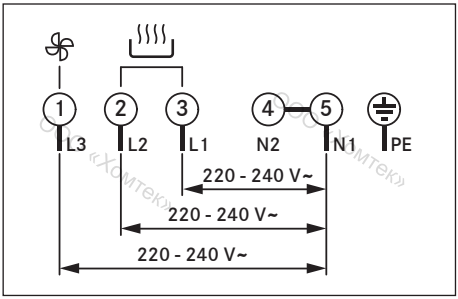

рис. 10.37 Схема подключения к трехфазной сети

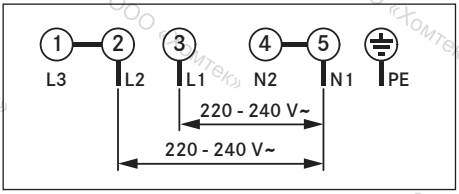

рис. 10.38 Схема подключения к двухфазной сети

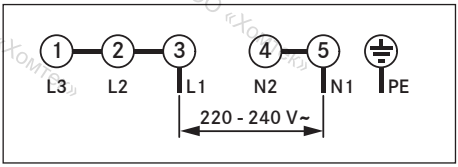

рис. 10.39 Схема подключения к однофазной сети

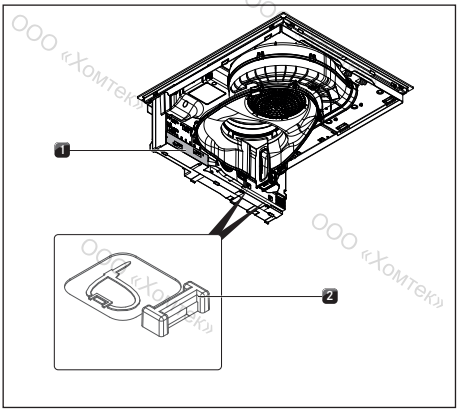

рис. 10.40 Электрические соединения варочной панели

[1] Защита сетевого подключения
[2] Крепежные проушины

- ▶ Подсоедините кабель в соответствии со схемой соединения к сетевому подключению устройства.
- ▶ Для однофазного или двухфазного подключения соедините соответствующие контакты с перемычкой подключения (входит в комплект поставки).
- ▶ Зафиксируйте соединительный провод в клемме на планке для разгрузки от натяжения (входит в комплект поставки).
- ▶ Закройте корпус коробки подключения к сети крышкой [1] (входит в комплект поставки).
- ▶ Проложите кабель подключения к сети вдоль крепежных проушин [2], используя кабельные стяжки (входит в комплект поставки).
- ▶ Следите за тем, чтобы кабель не был зажат или поврежден и не соприкасался с горячими деталями плиты.
- ▶ Установите камеру всасывания и закройте 5 замков камеры всасывания.
- ▶ Проверьте правильность монтажа.

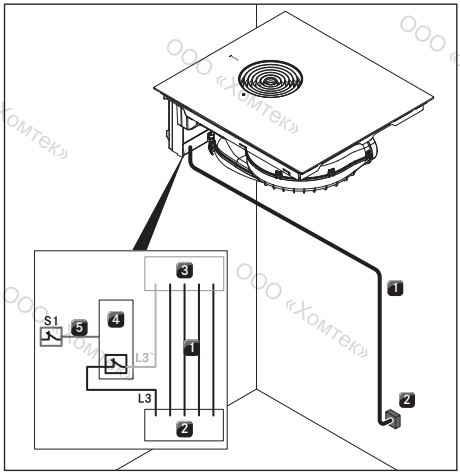

рис. 10.41 Схема соединения с внешним рабочим контактом

[1] Сетевой кабель варочной панели с вытяжкой
[2] Подключение к электросети
[3] Подключение варочной панели с вытяжкой к электросети
[4] Коммутационное реле
[5] Коммутационное соединение S1 и коммутационное реле
[6] [S1] Внешний рабочий контакт

10.9 Первое использование

При первом использовании необходимо выполнить определенные настройки (основная конфигурация), используя коммерческое и сервисное меню.

10.9.1 Коммерческое и сервисное меню

В течение 2 минут после подачи напряжения на устройство можно вызвать коммерческое и сервисное меню.

При выходе из соответствующего пункта меню система принимает и сохраняет выполненные настройки.

Ниже приводятся указания по работе с меню и описание наиболее важных пунктов меню.

Обзор коммерческого и сервисного меню

Пункт меню/Обозначение/ Диапазон выбора	Заводская настройка
B Система вытяжки (вытяжная/ рециркуляционная система)	Рециркуляция
C Управление мощностью	∃
D Демонстрационный режим	Выкл.

таблица 10.3 Обзор меню

Вызов коммерческого и сервисного меню

▶ Подайте напряжение на устройство.

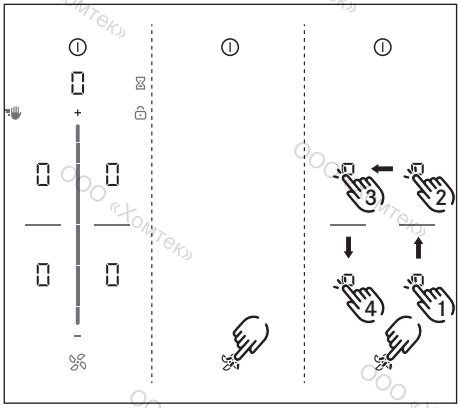

рис. 10.42 Отображение на дисплее вызова коммерческого и сервисного меню

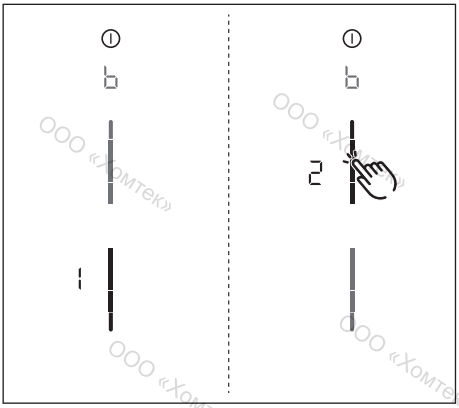

рис. 10.43 Отображение пункта меню B: Настройка конфигурации системы вытяжки

- Отображается стандартный экран, и символ вентилятора пульсирует в течение 2 минут.
- ▶ Продолжительное нажатие кнопки вентилятора .
- Отображаются 4 пункта ввода .
- ▶ Удерживайте кнопку вентилятора в нажатом положении и одновременно последовательно нажимайте пункты ввода в указанной очередности.
- Отображается пункт меню B.

Пункт меню B: Конфигурация системы вытяжки

Система вытяжки должна быть сконфигурирована. Предусмотрены два рабочих режима:

- Рабочий режим 1: Система рециркуляции (заводская настройка)
- Рабочий режим 2: Система вытяжки

- ▶ Выберите требуемый рабочий режим (нажмите на соответствующий сегмент слайдера).
- ▶ Подтвердите и сохраните настройку, осуществив переход к следующему пункту меню (нажмите на многофункциональный дисплей/символ b).

Пункт меню C: Управление мощностью

Общая мощность устройства может быть уменьшена, если не имеется в наличии достаточной электрической мощности.

Ограничение мощности конфорок, которое регулируется устройством автоматически, согласовывается с установленной общей мощностью.

Предусмотрены три рабочих режима:

Управление мощностью	Подключение	Потребляемая мощность, не более	Защита предохранителем
C3	Трехфазное	7,25 кВт	3 x 16 A
C3	Двухфазное	7,25 кВт	2 x 16 A
C3	Однофазное	7,25 кВт	1 x 32 A
C2	Однофазное	4,40 кВт	1 x 20 A
C1	Однофазное	3,60 кВт	1 x 16 A

таблица 10.4 Управление мощностью

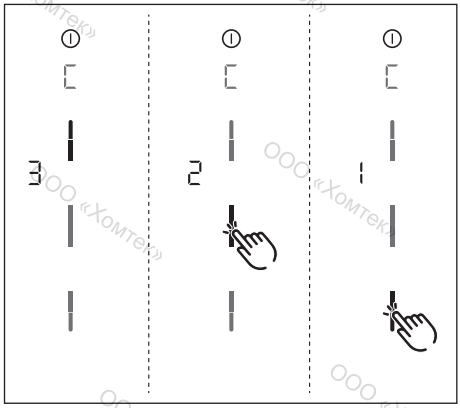

рис. 10.44 Отображение пункта меню C: Управление мощностью

▶ Выберите требуемый рабочий режим (нажмите на соответствующий сегмент слайдера).

▶ Подтвердите и сохраните настройку, осуществив переход к следующему пункту меню (нажмите на многофункциональный дисплей/символ C).

Пункт меню D: Демонстрационный режим

Устройство может быть переведено в демонстрационный режим, при котором доступны все функции управления, но нагрев варочных панелей отключен.

ℹ В демонстрационном режиме функция распознавания кастрюли отключается.

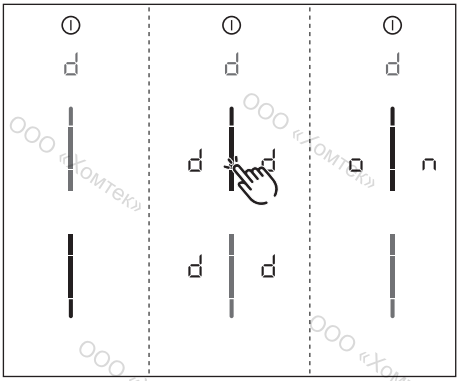

рис. 10.45 Отображение пункта меню D: Демонстрационный режим

▶ Коснитесь верхней части слайдера.

● Символ демонстрационного режима d отображается в течение одной секунды на всех конфорках.

● На дисплее отображается on.

▶ Подтвердите и сохраните настройку, осуществив переход к следующему пункту меню (нажмите на многофункциональный дисплей/символ d).

Закройте коммерческое и сервисное меню

Прохождение всех пунктов меню основной конфигурации:

▶ Продолжительное нажатие многофункционального символа.

● Отображается стандартная индикация.

10.9.2 Проверка функций

▶ Тщательно проверьте функции всех устройств.

▶ При появлении сообщений об ошибках обратитесь к главе «Устранение неисправностей» (см. главу „9 Устранение неисправностей“).

10.10 Уплотнение устройства

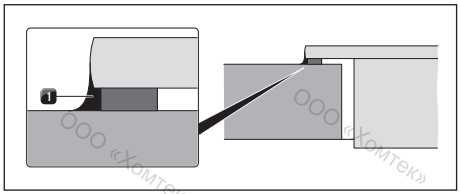

рис. 10.46 Силиконовый герметик для навесного монтажа

[1] черный термостойкий силиконовый герметик

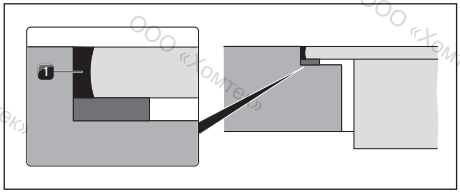

рис. 10.47 Силиконовый герметик для монтажа заподлицо

[1] черный термостойкий силиконовый герметик

- ▶ После завершения всех работ по монтажу оборудования следует использовать затирку с черным термостойким силиконовым герметиком [1].
- ▶ Следите за тем, чтобы силиконовый герметик не попал под устройство.

10.11 Передача пользователю

Когда монтаж завершен:

- ▶ Объясните пользователю основные функции.
- ▶ Расскажите пользователю обо всех аспектах безопасности при эксплуатации и обращении.
- ▶ Передайте пользователю принадлежности к устройству и руководство по эксплуатации и монтажу для надежного хранения.

11 Вывод из эксплуатации, безопасный демонтаж и утилизация

- ▶ Соблюдайте все указания по технике безопасности (см. главу „2 Безопасность“).
- ▶ Соблюдайте требования прилагаемой документации производителя.

11.1 Вывод из эксплуатации

Под выводом из эксплуатации понимается окончательный вывод из эксплуатации и демонтаж. После вывода из эксплуатации устройство может быть встроено в другую мебель, перепродано в частном порядке, либо утилизировано.

ℹ Отсоединение устройства от сетей электропитания и газа, а также его изоляция, могут осуществляться только соответствующим специалистом.

- ▶ Перед выводом устройства из эксплуатации его следует отключить(см. главу „6 Функции и управление“).
- ▶ Отключите устройство от электропитания.

11.2 Безопасный демонтаж

Для вывода из эксплуатации устройство должно быть подготовлено для демонтажа и отключено от электропитания.

- ▶ Удалите швы, заполненные силиконом.
- ▶ Извлеките устройство из столешницы.
- ▶ Удалите другие комплектующие детали.
- ▶ Утилизируйте отслужившее устройство и загрязненные принадлежности в соответствии с пунктом «Экологичная утилизация».

11.3 Экологичная утилизация

Утилизация упаковки устройства

ℹ Упаковка защищает устройство от повреждений во время транспортировки. Упаковка устройства подбирается исходя из принципов экологической безопасности и техники утилизации, поэтому она является перерабатываемой.

Повторное использование упаковки посредством переработки материала способствует экономии сырья и снижает образование отходов. Ваш дилер заберет упаковку.

- ▶ Передайте упаковку своему дилеру.

или

- ▶ Утилизируйте упаковку надлежащим способом в соответствии с местными нормативами.

ООО «Хомтек»

Утилизация отслужившего устройства

Электрические устройства, помеченные этим знаком, по истечении срока полезного использования не относятся к бытовым отходам. Их следует утилизировать через приемный пункт для утилизации электрического и электронного оборудования. Всю необходимую информацию по этому вопросу Вы можете получить в муниципальной или местной администрации.

Отслужившие устройства зачастую содержат ценные материалы. Но они также содержат вредные вещества, которые были необходимы для их функционирования и обеспечения безопасности. В случае утилизации этих веществ в качестве отходов или при неправильном обращении с ними, они могут нанести вред здоровью человека и окружающей среде.

- ▶ Ни в коем случае не следует утилизировать отслужившее устройство совместно с бытовым мусором.
- ▶ Доставьте отслужившее устройство в приемный пункт для возврата и переработки электрических и электронных элементов и других материалов.

12 Гарантия, техническое обслуживание, запасные части, принадлежности

▶ Соблюдайте все указания и требования по технике безопасности (см. главу „2 Безопасность“).

12.1 Гарантия производителя от компании BORA

Срок гарантийного обслуживания данного бытового прибора составляет 2 года с даты покупки. Срок службы данного прибора составляет 5 лет с даты изготовления. Компания BORA предоставляет конечному пользователю гарантию на свою продукцию сроком на 2 года. Данная гарантия предоставляется конечному пользователю дополнительно к предусмотренному законодательством праву покупателя на устранение недостатков проданного товара.
Гарантия производителя распространяется на всю продукцию компании BORA, за исключением продуктов, которые обозначаются компанией BORA как универсальные артикулы или принадлежности. Гарантия на продукцию BORA начинается с момента передачи продукции авторизованным дилером конечному пользователю и действует 2 года.
Гарантия производителя подразумевает, что надлежащий монтаж (согласно инструкции по вентиляции BORA и руководству по эксплуатации, действующим на момент монтажа) продуктов BORA должен выполняться авторизованным дилером BORA. Конечный пользователь во время использования устройства должен соблюдать все инструкции и предписания руководства по эксплуатации.
При возникновении притязаний на предоставление гарантии конечный пользователь должен указать на наличие дефекта дилеру или непосредственно представителю компании BORA и предъявить оригинал счета, оплаченного при покупке.

BORA гарантирует, что вся продукция BORA не имеет дефектов материалов или сборки. Дефект должен присутствовать уже на момент поставки конечному пользователю. При возникновении притязаний на предоставление гарантии ее срок не начинается заново.
Компания BORA устраняет дефекты продукции по собственному усмотрению посредством ремонта или замены. Все расходы на устранение дефектов, в отношении которых действует гарантия производителя, несет компания BORA.
Гарантия производителя BORA однозначно не распространяется на:

- Продукцию BORA, которая была приобретена не у авторизованных дилеров BORA или дистрибьюторов, прошедших обучение в BORA
- Повреждения, возникшие в результате несоблюдения руководства пользователя (относится также к уходу и чистке изделий) Данные случаи представляют собой ненадлежащее использование.
- Повреждения, возникшие в результате нормального износа, например, следы эксплуатации на варочной панели
- Повреждения, возникшие в результате внешних воздействий (таких как транспортные повреждения, проникновение конденсата, последствия стихийного бедствия, например, удара молнии)
- Повреждения, возникшие в результате ремонта или попыток ремонта, проведенного не специалистами компании BORA или лицами, не авторизованными компанией BORA
- Повреждения стеклокерамического покрытия
- Повреждения, возникшие в результате колебаний напряжения
- Вторичный ущерб или претензии на возмещение ущерба, не связанные с дефектом
- Повреждения пластиковых деталей

Законные требования, включая, в частности, притязания на устранение недостатков проданного товара или ответственность изготовителя за безопасность изделий настоящей гарантией не ограничиваются.
В том случае, если дефект не предусмотрен данной гарантией производителя, конечный пользователь может обратиться в службу технического сервиса компании BORA, но в этом случае он самостоятельно несет все расходы.

12.2 Обслуживание

Обслуживание BORA:
Смотрите раздел руководства по эксплуатации и монтажу на оборотной стороне.

▶ В случае любой неисправности, которую вы не можете устранить самостоятельно, обращайтесь к вашему дилеру BORA или в сервисную службу BORA.

При обращении в сервисную службу BORA необходимо сообщить обозначение типа или модели вашего устройства, а также его серийный номер.
Оба указания вы найдете на заводской табличке, на гарантийном вкладыше и на нижней стороне устройства.

12.3 Запасные части

▶ При ремонте используйте только оригинальные запасные части.
▶ Ремонт должен осуществляться только сервисной службой BORA.

12.4 Принадлежности

- Жировой фильтр из нержавеющей стали PUEF
- Впускной клапан черный PUED
- Впускной клапан серовато-бежевый PUEDG
- Впускной клапан красный PUEDR
- Впускной клапан светло-зеленый PUEDJ
- Впускной клапан оранжевый PUEDO
- Впускной клапан синий PUEDB
- Боковые планки USL515
- Боковые планки All Black USL515AB
- Скребок для стеклокерамики UGS

Специальный аксессуар PURSA:
- Оконный контактный выключатель UFKS
- Блок очистки воздуха PULB
  (для перехода из режима отвода воздуха на рециркуляцию)

Специальный аксессуар PURSU:
- Фильтр с активированным углем PUAKF